# THERMOSTATIC VALVE
# VALVOLA TERMOSTATICA

# VTE0032

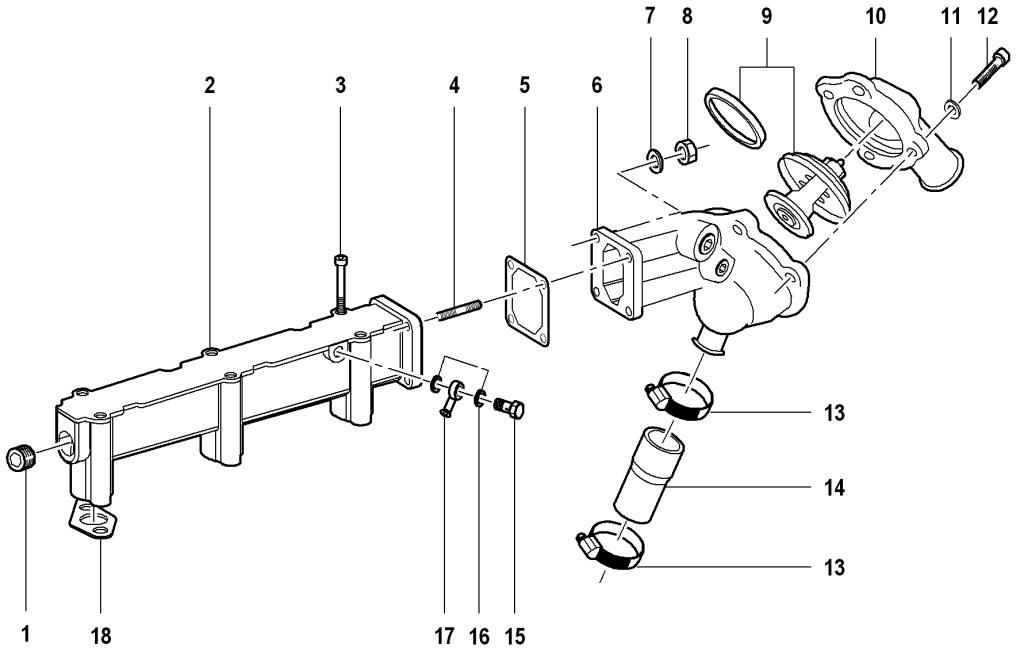


| Descrizione: VALVOLA TERMOSTATICA | **Ultima variazione: 22/02/08 15.25.03** |
|---|---|

Elenco Articoli

| Pos | Descrizione | Prodotto | C.S | Prezzo | Qta | Pos | Descrizione | Prodotto | C.S | Prezzo | Qta |
|---|---|---|---|---|---|---|---|---|---|---|---|
| **001** | TAPPO | 41772145F | C | | 1 | | | | | | |
| **002** | TUBO RACCOLTA ACQUA | 21282428F | B | | 1 | | | | | | |
| **003** | VITE | 41762034F | C | | 6 | | | | | | |
| **004** | PRIGIONIERO | 41752002F | C | | 4 | | | | | | |
| **005** | GUARNIZIONE | 22032135F | C | | 1 | | | | | | |
| **006** | CORPO TERMOSTATO | 10112017F | B | | 1 | | | | | | |
| **007** | ROSETTA | 46241376F | C | | 4 | | | | | | |
| **008** | DADO | 41792106F | C | | 4 | | | | | | |
| **009** | VALVOLA TERMOSTATICA | 39012004F | C | | 1 | | | | | | |
| **010** | COPERCHIO TERMOSTATO | 20132173A | C | | 1 | | | | | | |
| **011** | ROSETTA | 41811206F | C | | 4 | | | | | | |
| **012** | VITE | 41762025F | C | | 4 | | | | | | |
| **013** | FASCETTA | 41612026A | C | | 2 | | | | | | |
| **014** | MANICOTTO BY PASS | 21302590G | C | | 1 | | | | | | |
| **015** | BOCCHETTONE | 21320025A | C | | 1 | | | | | | |
| **016** | GUARNIZIONE | 42020008A | C | | 2 | | | | | | |
| **017** | MANICOTTO SFIATO | 21332001A | C | | 1 | | | | | | |
| **018** | GUARNIZIONE | 22022102F | C | | 3 | | | | | | |