Changed / Sostituisce **VTE0041-VTE0043**

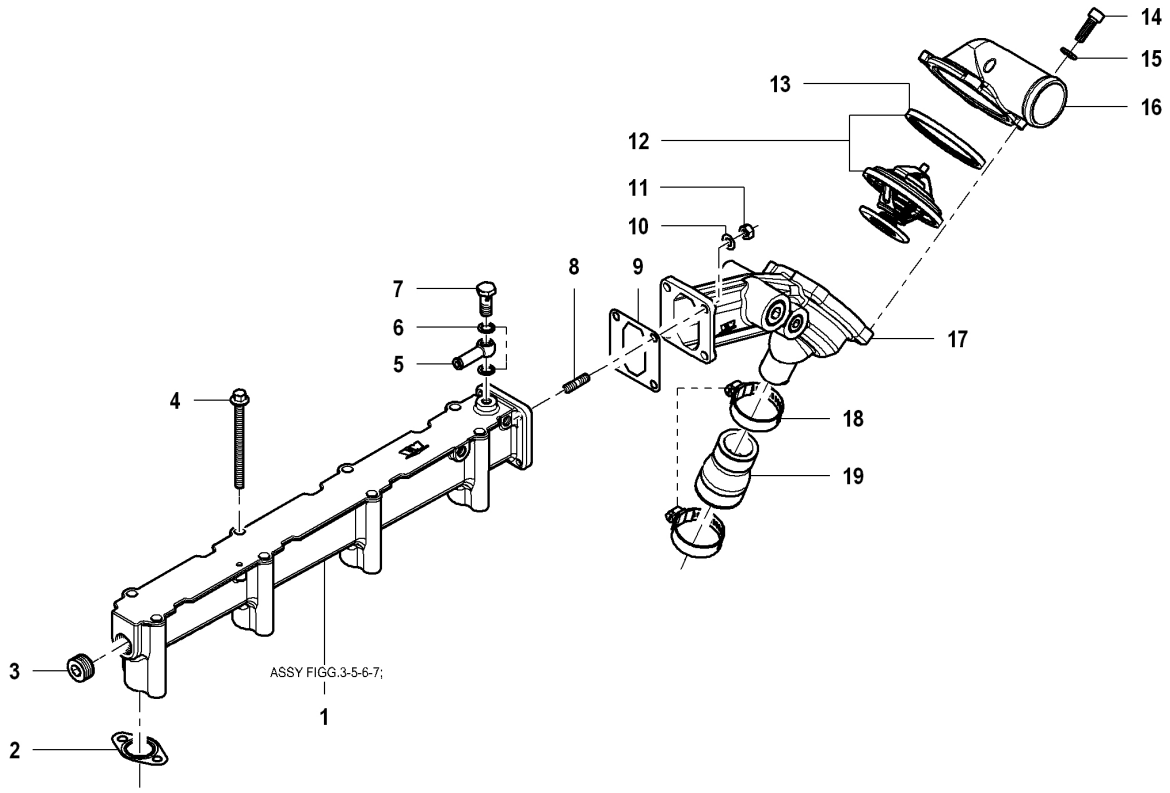

Descrizione: VALVOLA TERMOSTATICA	**Ultima variazione: 08/03/10 8.13.03**

Elenco Articoli

Pos	Descrizione	Prodotto	C.S	Prezzo	Qta	Pos	Descrizione	Prodotto	C.S	Prezzo	Qta
001	TUBO RACCOLTA	11282054F	B		1						
002	GUARNIZIONE	22022102F	C		4						
003	TAPPO	41772145F	C		1						
004	VITE	21902011F	C		8						
005	MANICOTTO	21332047F	B		1						
006	GUARNIZIONE	42020008A	C		2						
007	BOCCHETTONE	21320025A	C		1						
008	PRIGIONIERO	41752002F	C		4						
009	GUARNIZIONE	22032135F	C		1						
010	ROSETTA	46241376F	C		4						
011	DADO	41792106F	C		4						
012	VALVOLA TERMOSTATICA	39012004F	C		1						
013	GUARNIZIONE	49012016F	C		1						
014	VITE	41762025F	C		4						
015	ROSETTA	41811206F	C		4						
016	COPERCHIO TERMOSTATO	20132173A	C		1						
017	CORPO TERMOSTATO	10112017F	B		1						
018	FASCETTA	41612026A	C		2						
019	MANICOTTO BY PASS	21302590G	C		1						