FLYWHEEL
VOLANO

VOL0034

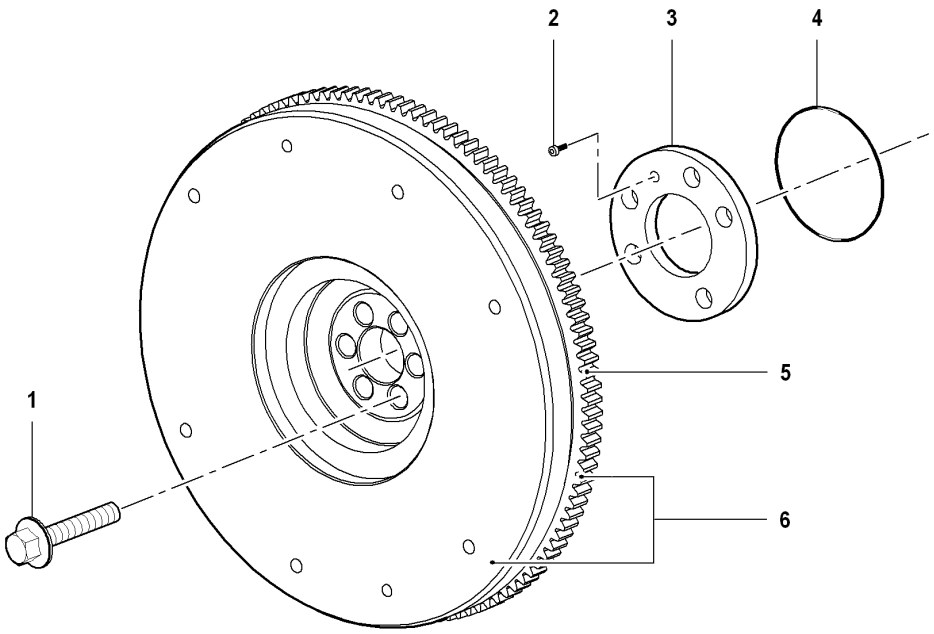

Descrizione: VOLANO	**Ultima variazione: 22/02/2008 15:25:17**

Elenco Articoli

Pos	Descrizione	Prodotto	C.S		Qta	Pos	Descrizione	Prodotto	C.S		Qta
001	VITE FISSAGGIO VOLANO	21762056H	C		6						
002	VITE	41760049A	C		1						
003	ANELLO APPLICAZ.RASAMENTO	21522026F	B		1						
004	GUARNIZIONE OR	46320230A	C		1						
005	CORONA AVVIAMENTO	20670010A	B		1						
006	VOLANO COMPLETO	10592036A	B		1						