FLYWHEEL
VOLANO

VOL0021

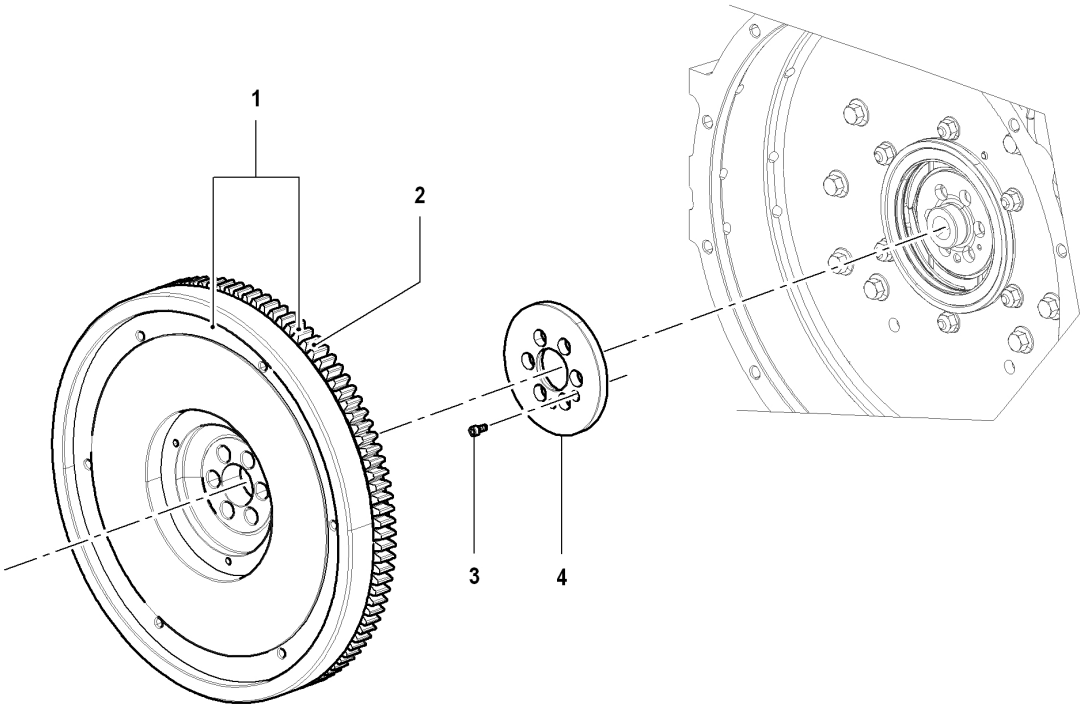

Descrizione: VOLANO	**Ultima variazione: 31/07/09 14.47.54**

Elenco Articoli

Pos	Descrizione	Prodotto	C.S	Prezzo	Qta	Pos	Descrizione	Prodotto	C.S	Prezzo	Qta
001	VOLANO COMPLETO	10592036A	B		1						
002	CORONA AVVIAMENTO	20670010A	B		1						
003	VITE	41760049A	C		1						
004	ANELLO APPLICAZ.RASAMENTO	21522026F	B		1						