FLYWHEEL
VOLANO

VOL0004

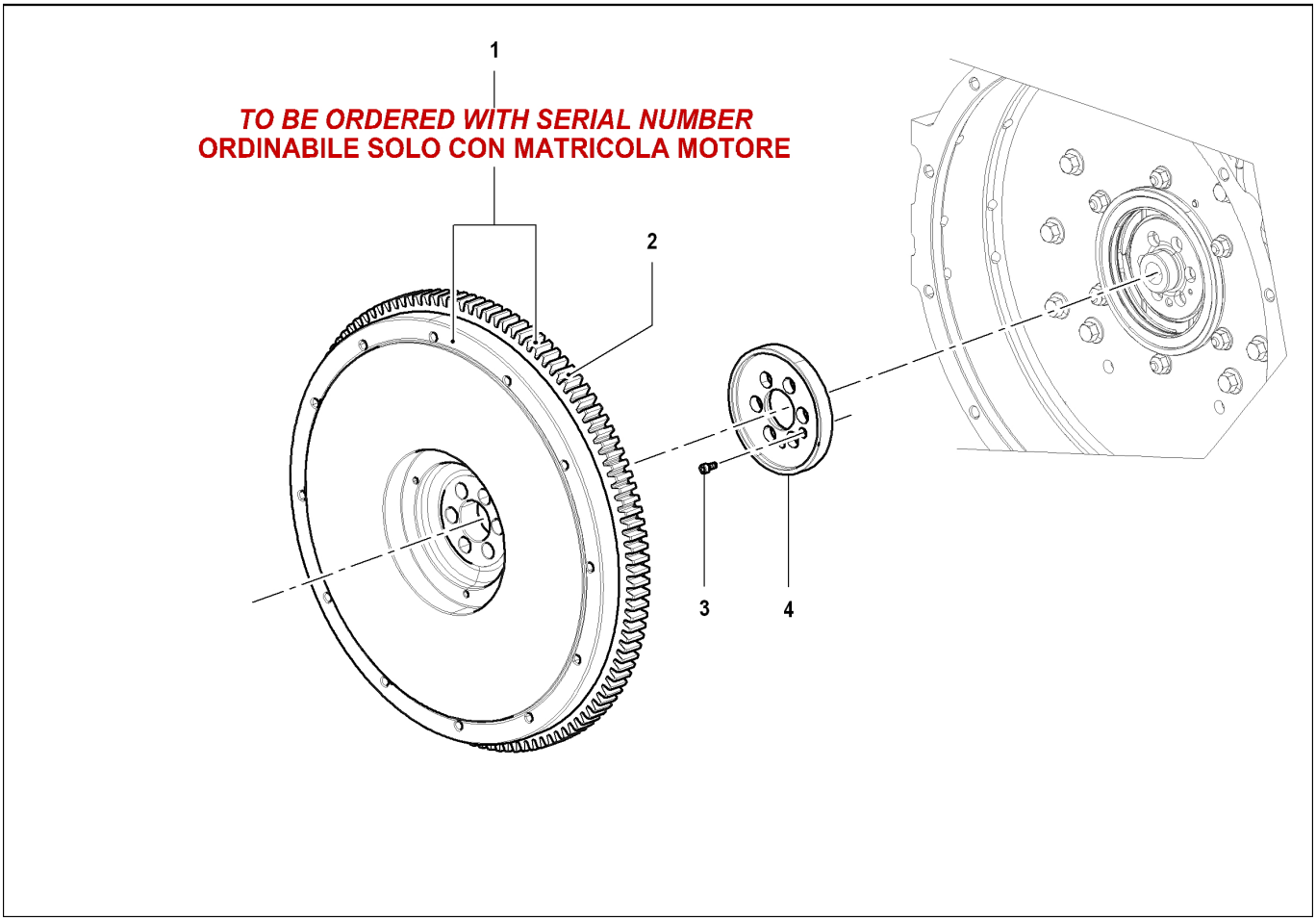

Descrizione: VOLANO	**Ultima variazione: 31/07/09 14.48.05**

Elenco Articoli

Pos	Descrizione	Prodotto	C.S	Prezzo	Qta	Pos	Descrizione	Prodotto	C.S	Prezzo	Qta
001	VOLANO	10592151F	A		1						
002	CORONA	20670002A	B		1						
003	VITE	41760049A	C		1						
004	ANELLO	21522028F	B		1						