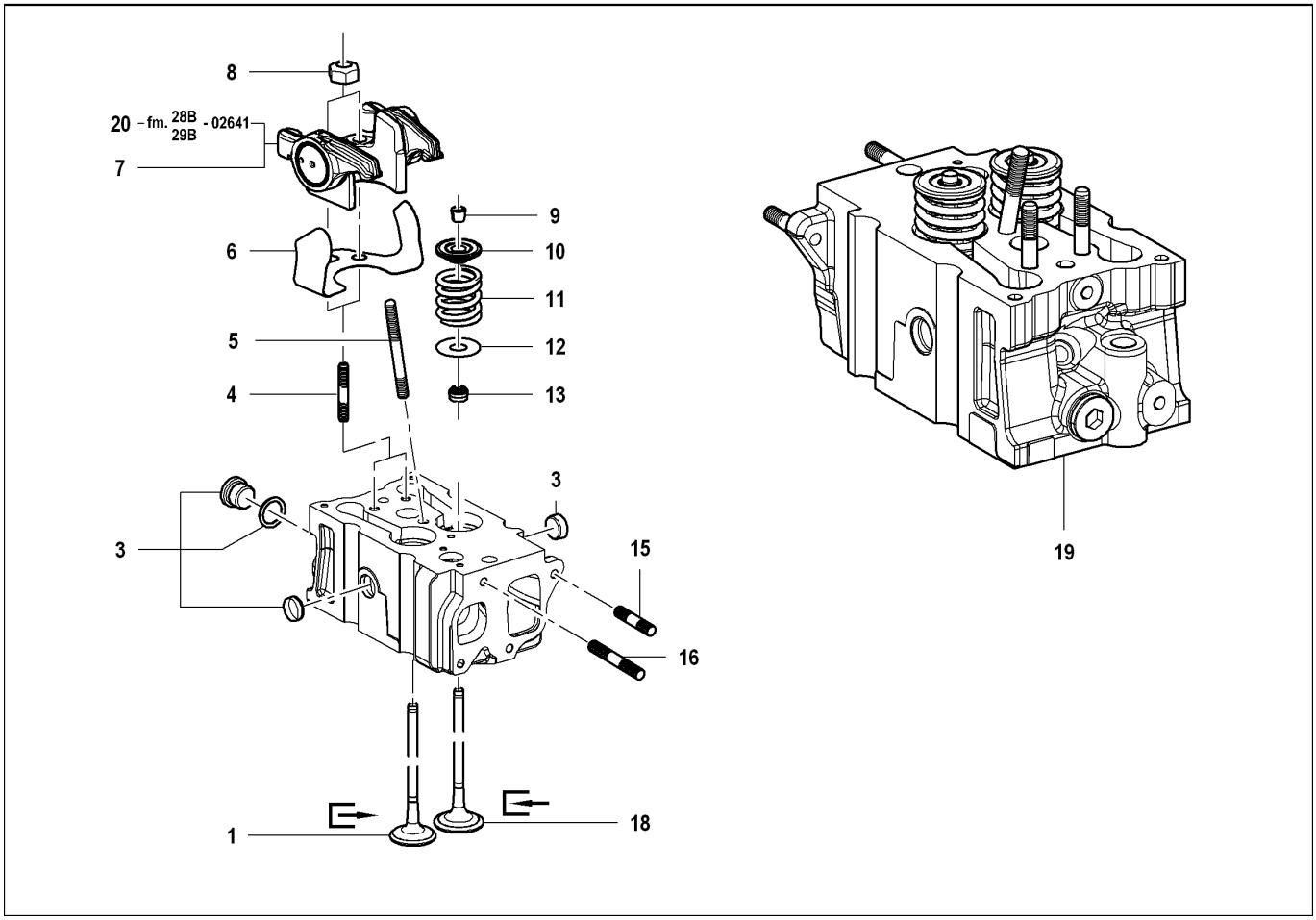

Descrizione: TESTA BILANCIERI	**Ultima variazione: 22/02/08 15.25.34**

Elenco Articoli

Pos	Descrizione	Prodotto	C.S	Prezzo	Qta	Pos	Descrizione	Prodotto	C.S	Prezzo	Qta
001	VALVOLA DI SCARICO	20372006F	E		3						
002	SEDE VALVOLA SCARICO +0,30	20442009F	E		3						
003	KIT TAPPI TESTA	13002471F	B		3						
004	PRIGIONIERO	41753006F	C		6						
005	PRIGIONIERO	41752020F	C		3						
006	MOLLA RASAMENTO BILANCIERI	20462069G	C		6						
007	GRUPPO BILANCIERI	10412019H	B		3						
008	DADO FISS.SUPP.BILANCIERI	21792037F	C		6						
009	SEMICONO VALVOLA	20400007A	E		12						
010	PIATTELLO SUPERIORE MOLLA	20390016A	E		6						
011	MOLLA	20460099F	E		6						
012	PIATTELLO INFERIORE MOLLA	20390018A	E		6						
013	ANELLO DI TENUTA	46340866F	C		6						
014	GUIDA VALV.ASP./SCAR.+0,10	20382005F	C		6						
015	PRIGIONIERO	41752010F	C		6						
016	PRIGIONIERO	41750904F	C		6						
017	SEDE VALVOLA ASPIRAZ .+0,30	20442010F	E		3						
018	VALVOLA DI ASPIRAZIONE	20362006F	E		3						
019	TESTA COMPLETA	10352058I	B		3						
020	GRUPPO BILANCIERI	10412017F	B		3						