OIL COOLER
SCAMBIATORE OLIO

SCO0004

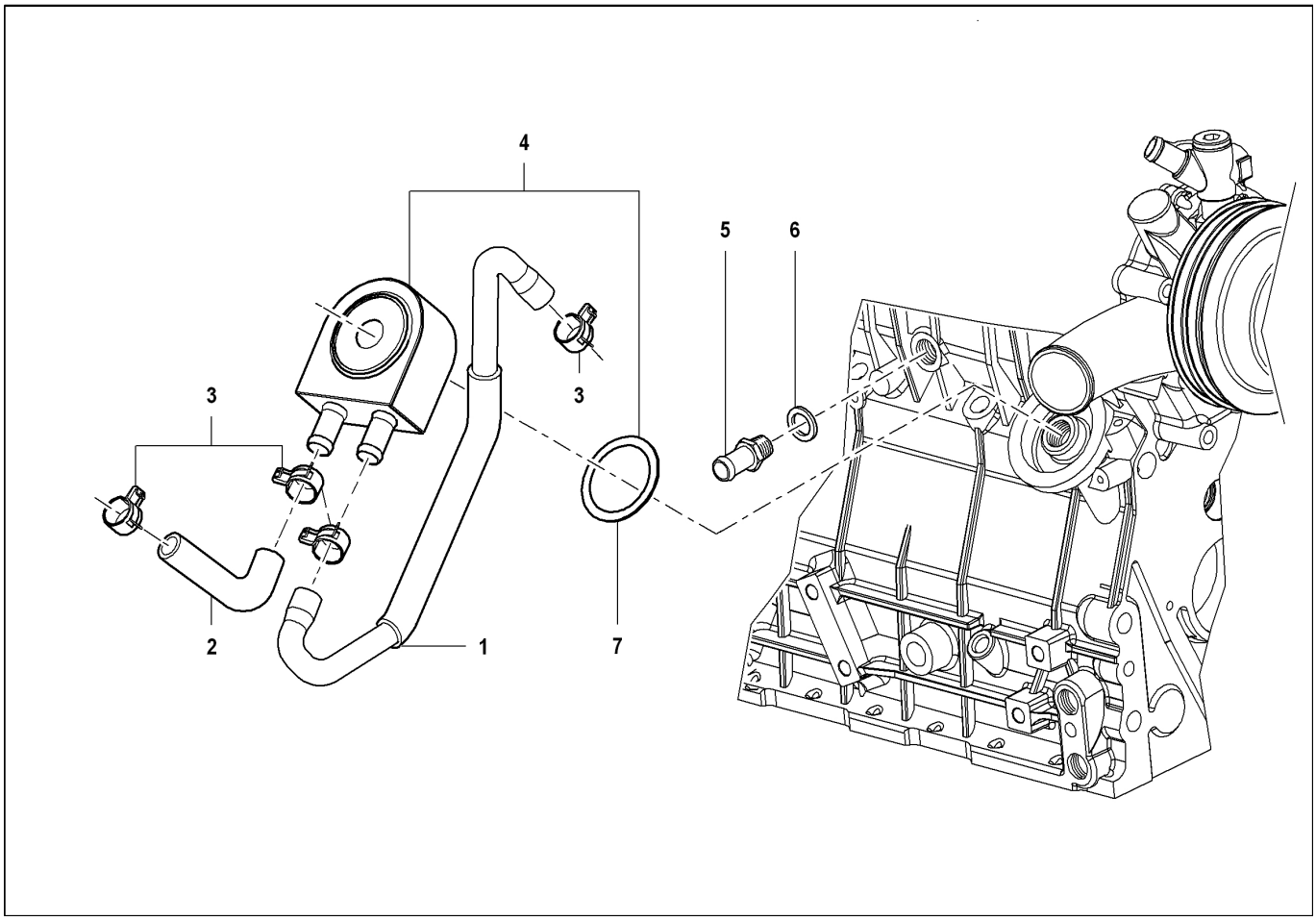

Descrizione: SCAMBIATORE OLIO	**Ultima variazione: 27/05/08 13.52.21**

Elenco Articoli

Pos	Descrizione	Prodotto	C.S	Prezzo	Qta	Pos	Descrizione	Prodotto	C.S	Prezzo	Qta
001	TUBO MAND.ACQUA	21302692G	C		1						
002	TUBO MAND.ACQUA	21302613G	C		1						
003	FASCETTA	41612113F	C		4						
004	SCAMBIATORE	41212018F	A		1						
005	RACCORDO MANDATA ACQUA	21782087A	C		1						
006	GUARNIZIONE	42020018A	C		1						
007	GUARNIZIONE	41212016A	C		1						