VM MOTORI S.p.A.

WATER PUMP PULLEY
PULEGGIA POMPA ACQUA

PAV0078

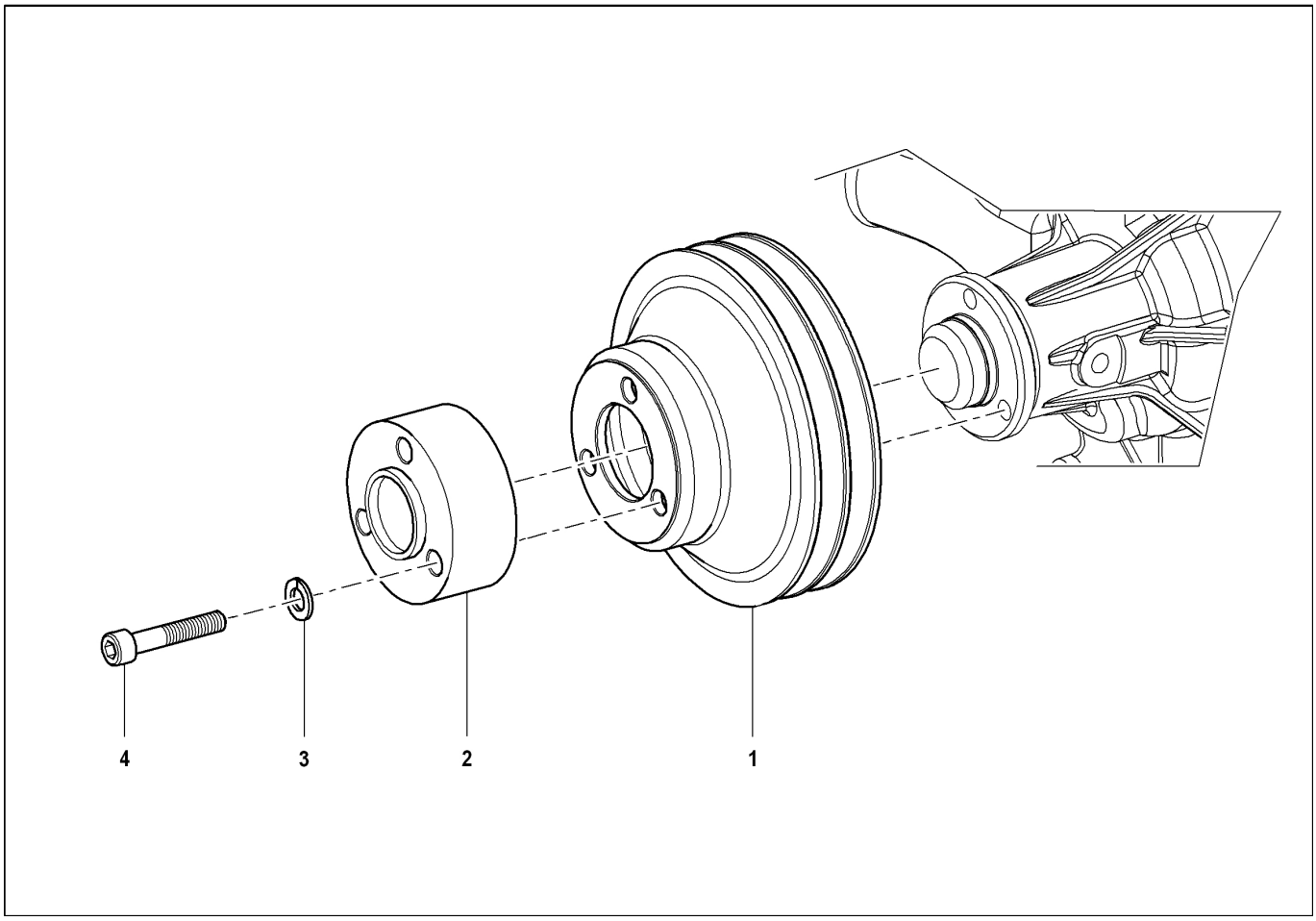

Descrizione: PULEGGIA POMPA ACQUA	**Ultima variazione: 30/06/09 15.01.58**

Elenco Articoli

Pos	Descrizione	Prodotto	C.S	Prezzo	Qta	Pos	Descrizione	Prodotto	C.S	Prezzo	Qta
021	PULEGGIA POMPA ACQUA	20602175F	B		1						
023	DISTANZIALE	21632241F	B		1						
025	ROSETTA	46241458F	C		3						
026	VITE	41762526F	C		3						