CRANKSHAFT PULLEY
PULEGGIA ALBERO MOTORE

PAV0061

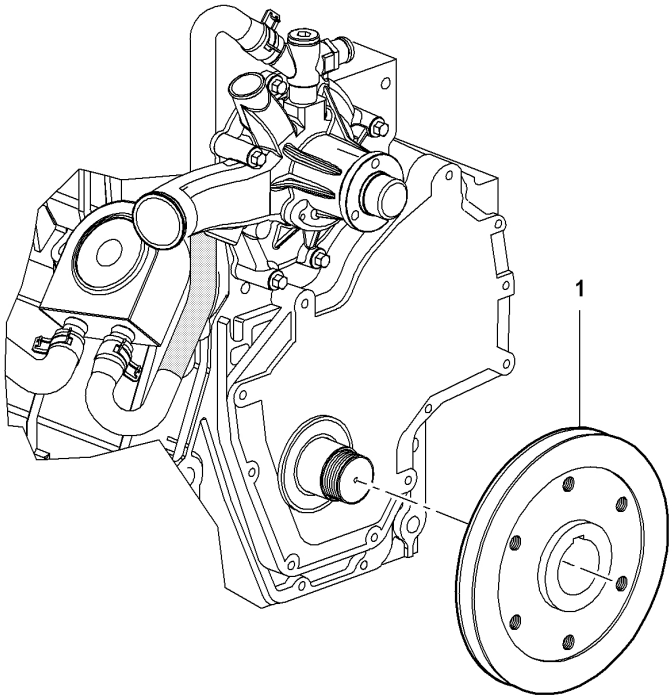

Descrizione: PULEGGIA ALBERO MOTORE	**Ultima variazione: 22/02/2008 15:26:50**

Elenco Articoli

Pos	Descrizione	Prodotto	C.S		Qta	Pos	Descrizione	Prodotto	C.S		Qta
001	PULEGGIA ALBERO MOTORE	20602112H	B		1						