12V INJECTION PUMP
POMPA INIEZIONE 12V

MRM0103

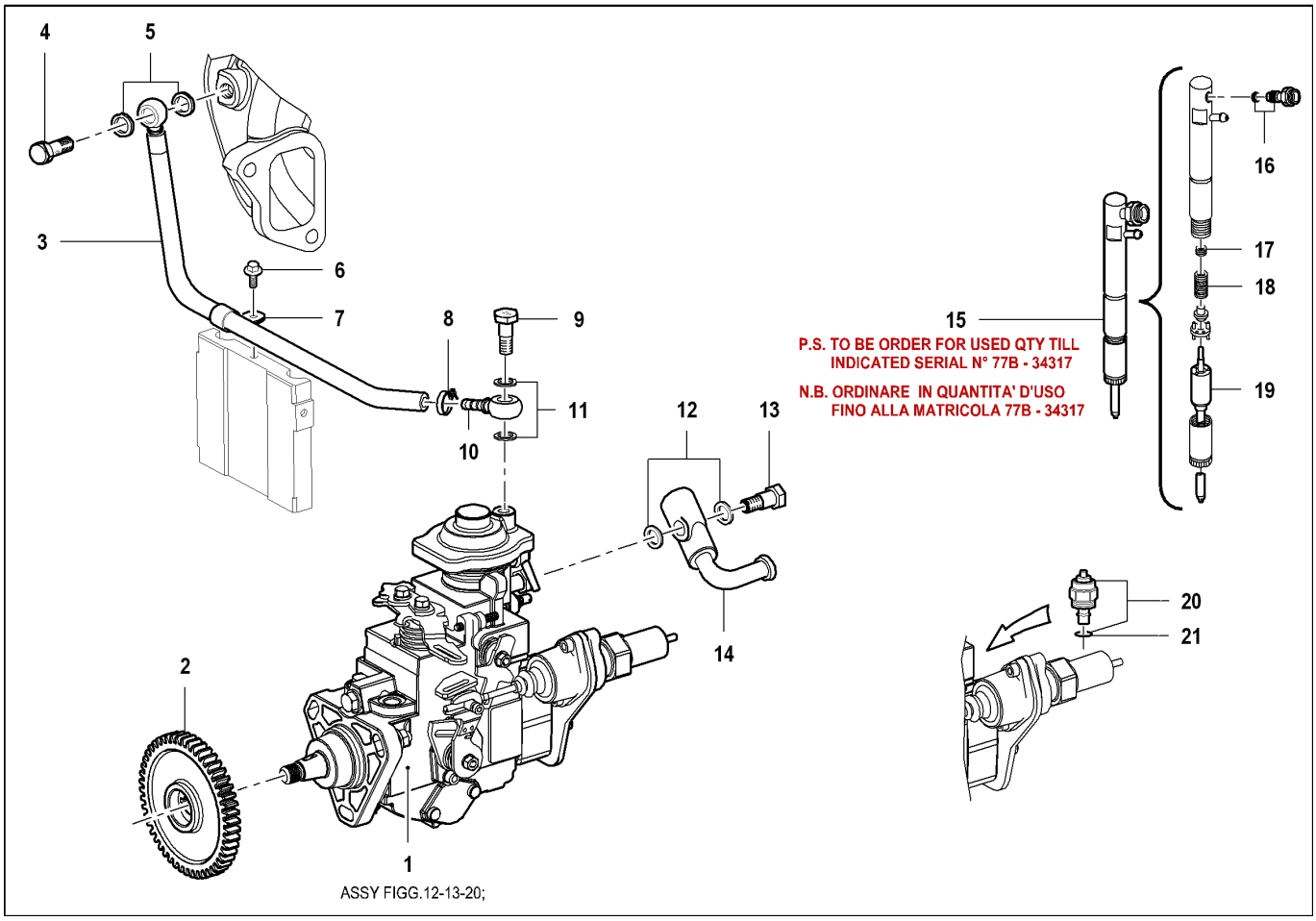

Descrizione: POMPA INIEZIONE 12V	**Ultima variazione: 31/07/09 14.53.05**

Elenco Articoli

Pos	Descrizione	Prodotto	C.S	Prezzo	Qta	Pos	Descrizione	Prodotto	C.S	Prezzo	Qta
001	POMPA INIEZIONE 12V	15022203G	A		1						
002	INGRANAGGIO RINVIO	20662088H	B		1						
003	TUBO	21302397F	C		1						
004	BOCCHETTONE	41320010A	C		1						
005	GUARNIZIONE	42020010A	C		2						
006	VITE	41901102F	C		1						
007	FASCETTA	41610052A	C		1						
008	FASCETTA	41612028A	C		1						
009	BOCCHETTONE	21320025A	C		1						
010	MANICOTTO	41332001A	C		1						
011	GUARNIZIONE	42020008A	C		2						
012	GUARNIZIONE	42020012A	C		2						
013	BOCCHETTONE	45022029F	C		1						
014	RACCORDO	21782216F	C		1						
015	INIETTORE STANADYNE	15062051F	B		4						
016	RACCORDO	45062021F	C		4						
017	SERIE SPESSORI	45062020F	C		4						
018	MOLLA DI TARATURA	45062014A	C		4						
019	POLVERIZZATORE	45062034F	B		4						
020	ELETTROVALVOLA 12V	45020002A	B		1						
021	GUARNIZIONE OR	45020048A	C		1						