WATER PUMP
POMPA ACQUA

MPA0020

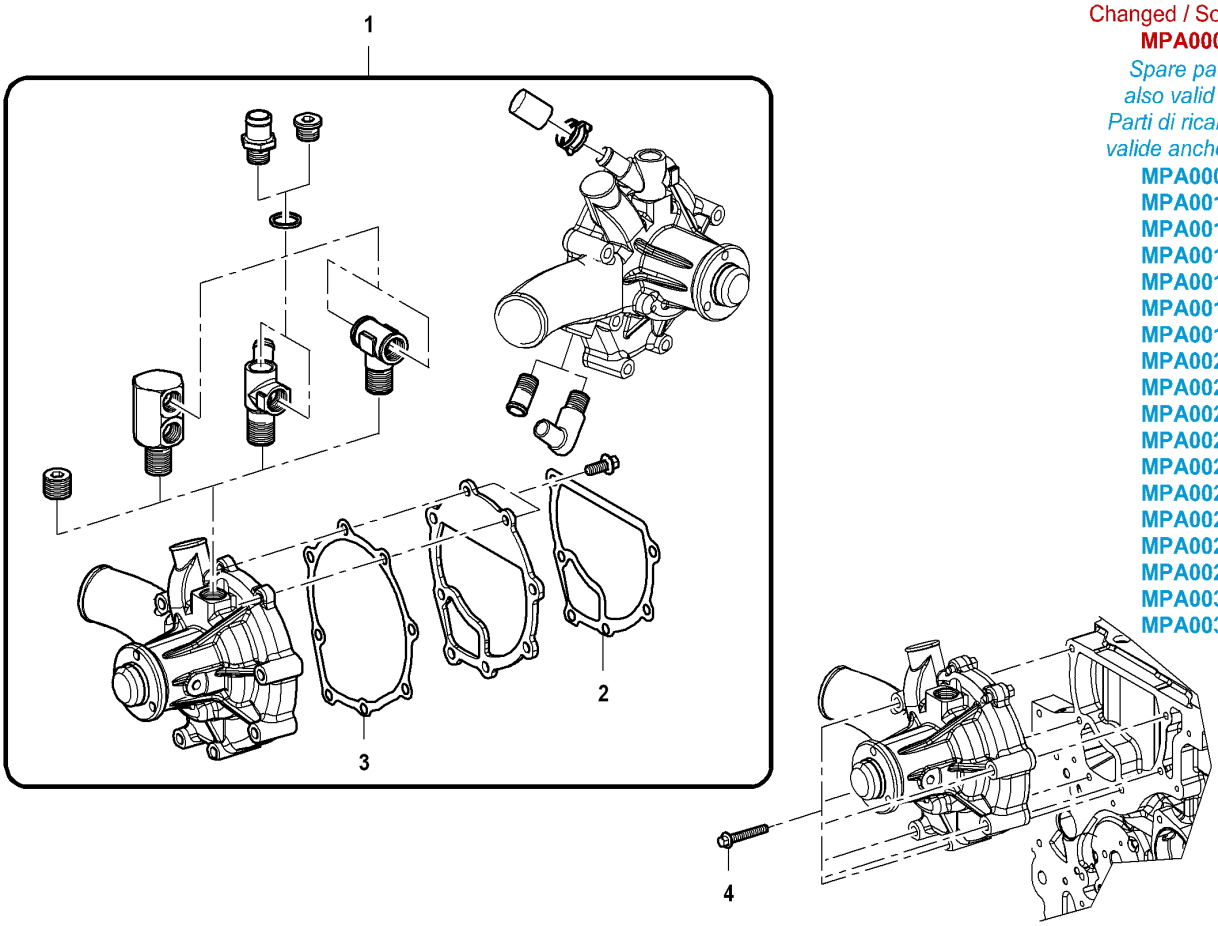

Changed / Sostituisce
MPA0005

Spare parts also valid for
Parti di ricambio valide anche per

MPA0008
MPA0012
MPA0013
MPA0014
MPA0015
MPA0016
MPA0019
MPA0021
MPA0022
MPA0023
MPA0024
MPA0025
MPA0026
MPA0027
MPA0028
MPA0029
MPA0030
MPA0031

Descrizione: POMPA ACQUA	**Ultima variazione: 14/03/08 7.43.54**

Elenco Articoli

Pos	Descrizione	Prodotto	C.S	Prezzo	Qta	Pos	Descrizione	Prodotto	C.S	Prezzo	Qta
001	KIT POMPA ACQUA	15202107F	B		1						
002	GUARNIZIONE	22032306F	C		1						
003	GUARNIZIONE	22032307F	C		1						
004	VITE	41901313F	C		6						