VM MOTORI S.p.A.

LONG BLOCK ENGINE
MOTORE LONG BLOCK

LBD704TE2

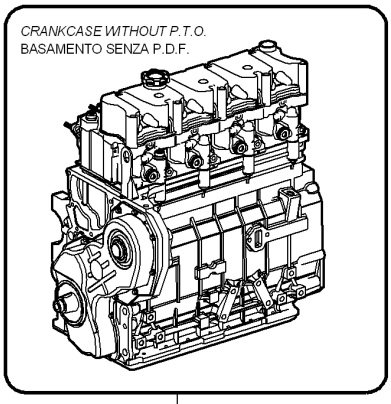

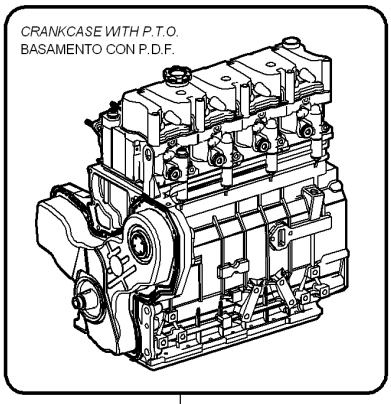

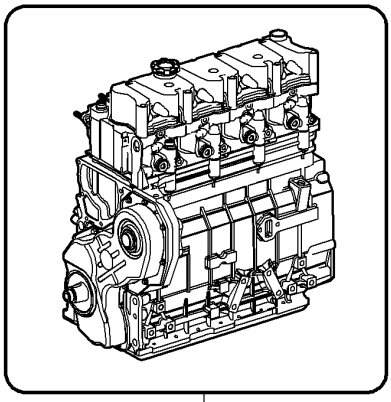

1

2

3 — *DRAW UP FOR BALANCE SHAFT*
PREDISPOSTO PER MASSE CONTROROTANTI

4 — *UPDRAW UP FOR BALANCE SHAFT*
NON PREDISPOSTO PER MASSE CONTROROTANTI

5

LONG BLOCK GASKET SET
SERIE GUARNIZIONI PER LONG BLOCK

LONG BLOCK		
Commercial models	Engine code number	Serial number
1 001 2253	**L52**	**dm. 01001 fm. 99999**
1 001 2254	**L53**	
1 001 2221	**L34**	
1 001 2172	**L17**	

Descrizione: MOTORE LONG BLOCK	**Ultima variazione: 10/06/09 17.02.43**

Elenco Articoli

Pos	Descrizione	Prodotto	C.S	Prezzo	Qta	Pos	Descrizione	Prodotto	C.S	Prezzo	Qta
001	LONG BLOCK	10012253F	A		1						
002	LONG BLOCK MOT.	10012254F	A		1						
003	LONG BLOCK D704TE2	10012221F	A		1						
004	LONG BLOCK	10012172F	A		1						
005	SERIE GUARNIZIONI L.B	12032317F	E		1						