# *LONG BLOCK ENGINE*
# MOTORE LONG BLOCK

# LBD703E2

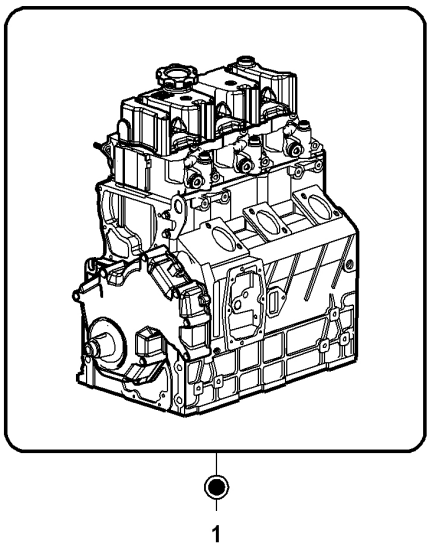


| LONG BLOCK | | |
|---|---|---|
| Commercial models | Engine code number | Serial number |
| **1 001 2218** | **L31** | **dm. 01001 fm. 99999** |

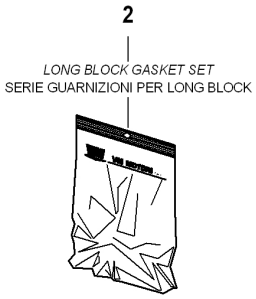


| Descrizione: MOTORE LONG BLOCK | **Ultima variazione: 10/06/09 17.02.53** |
|---|---|

Elenco Articoli

| Pos | Descrizione | Prodotto | C.S | Prezzo | Qta | Pos | Descrizione | Prodotto | C.S | Prezzo | Qta |
|---|---|---|---|---|---|---|---|---|---|---|---|
| **001** | LONG BLOCK D703E2 | 10012218F | A | | 1 | | | | | | |
| **002** | SERIE GUARNIZIONI L.B | 12032316F | E | | 1 | | | | | | |