VM MOTORI S.p.A.

FUEL FILTER
FILTRO GASOLIO

FNA0047

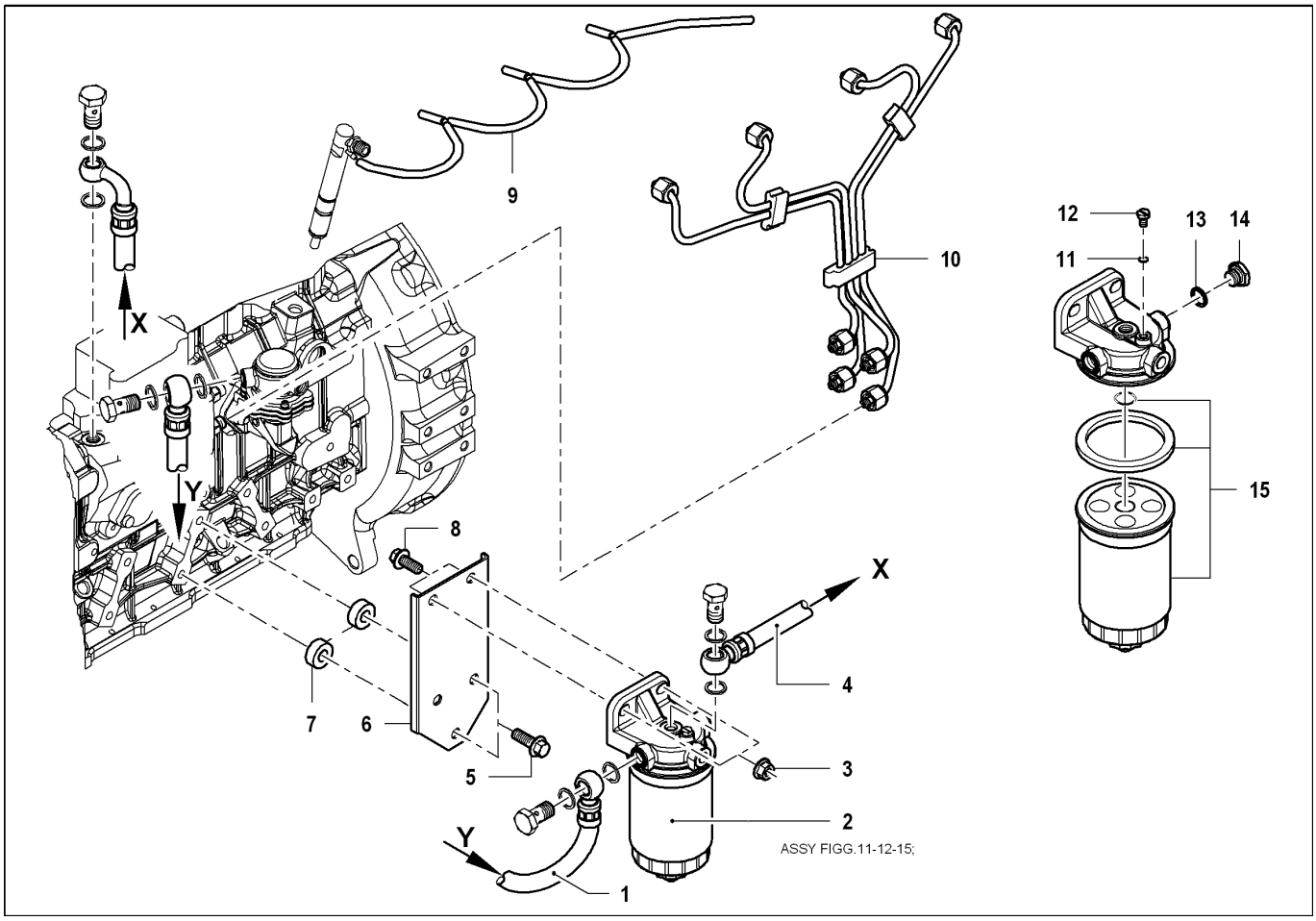

Descrizione: FILTRO GASOLIO	**Ultima variazione: 25/08/08 13.40.50**

Elenco Articoli

Pos	Descrizione	Prodotto	C.S	Prezzo	Qta	Pos	Descrizione	Prodotto	C.S	Prezzo	Qta
001	TUBO	21302016A	C		1						
002	FILTRO NAFTA	35310043A	B		1						
003	DADO	41880310F	C		2						
004	TUBO MANDATA NAFTA	21302347G	C		1						
005	VITE	41901408F	C		2						
006	SUPPORTO	20512920F	C		1						
007	DISTANZIALE	21632141F	C		2						
008	VITE	41901407F	C		2						
009	TUBAZIONE RIFIUTO NAFTA	11302036G	B		1						
010	SERIE TUBI MANDATA NAFTA	11292075F	B		1						
011	GUARNIZIONE	45000007A	C		1						
012	VITE	45000008A	C		1						
013	GUARNIZIONE	42020014A	C		1						
014	TAPPO	21770003A	C		1						
015	CARTUCCIA NAFTA	45310071A	C		1						