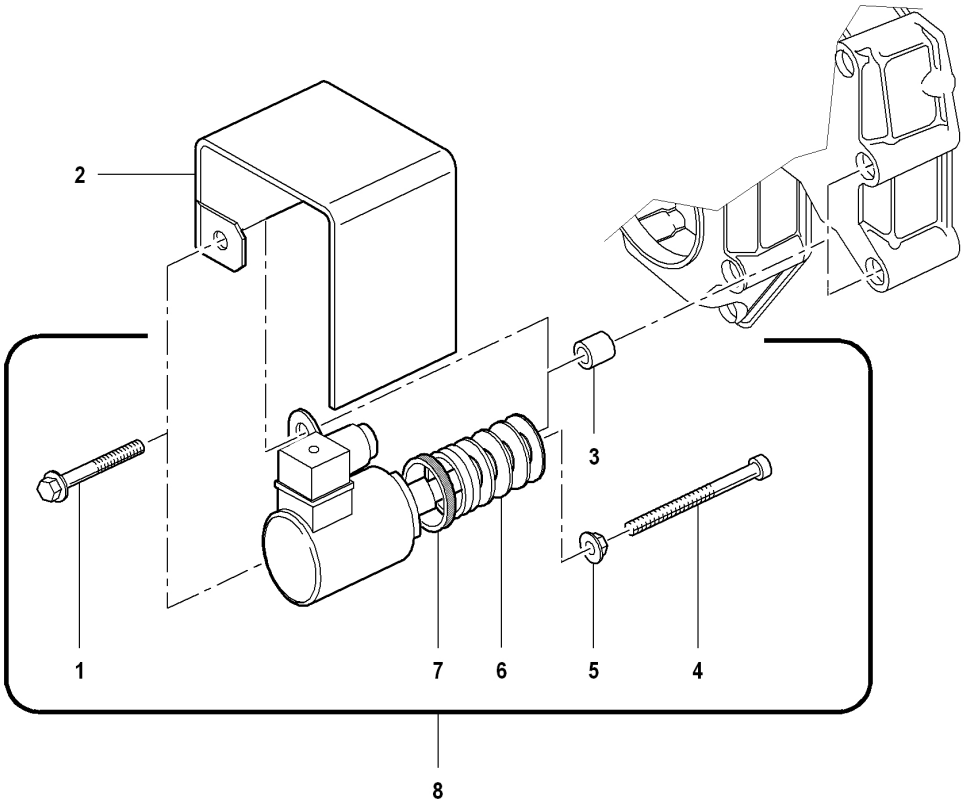

Descrizione: ELETTROSTOP 12V	**Ultima variazione: 14/03/08 7.45.07**

Elenco Articoli

Pos	Descrizione	Prodotto	C.S	Prezzo	Qta	Pos	Descrizione	Prodotto	C.S	Prezzo	Qta
001	VITE	41901215F	C		2						
002	PROTEZIONE ELETTROSTOP	22082104F	C		1						
003	DISTANZIALE	21632050A	C		2						
004	VITE	41762035F	C		1						
005	DADO	41880306F	C		1						
006	SOFFIETTO PER ELETTROSTOP	43012001F	B		1						
007	ANELLO PER ELETTROMAGNETI DITT	43012002F	B		1						
008	COMANDO ELETTROSTOP 12V	11972078F	B		1						