VM MOTORI S.p.A.

REGOLATOR COVER
COPERCHIO REGOLATORE

CRG0001

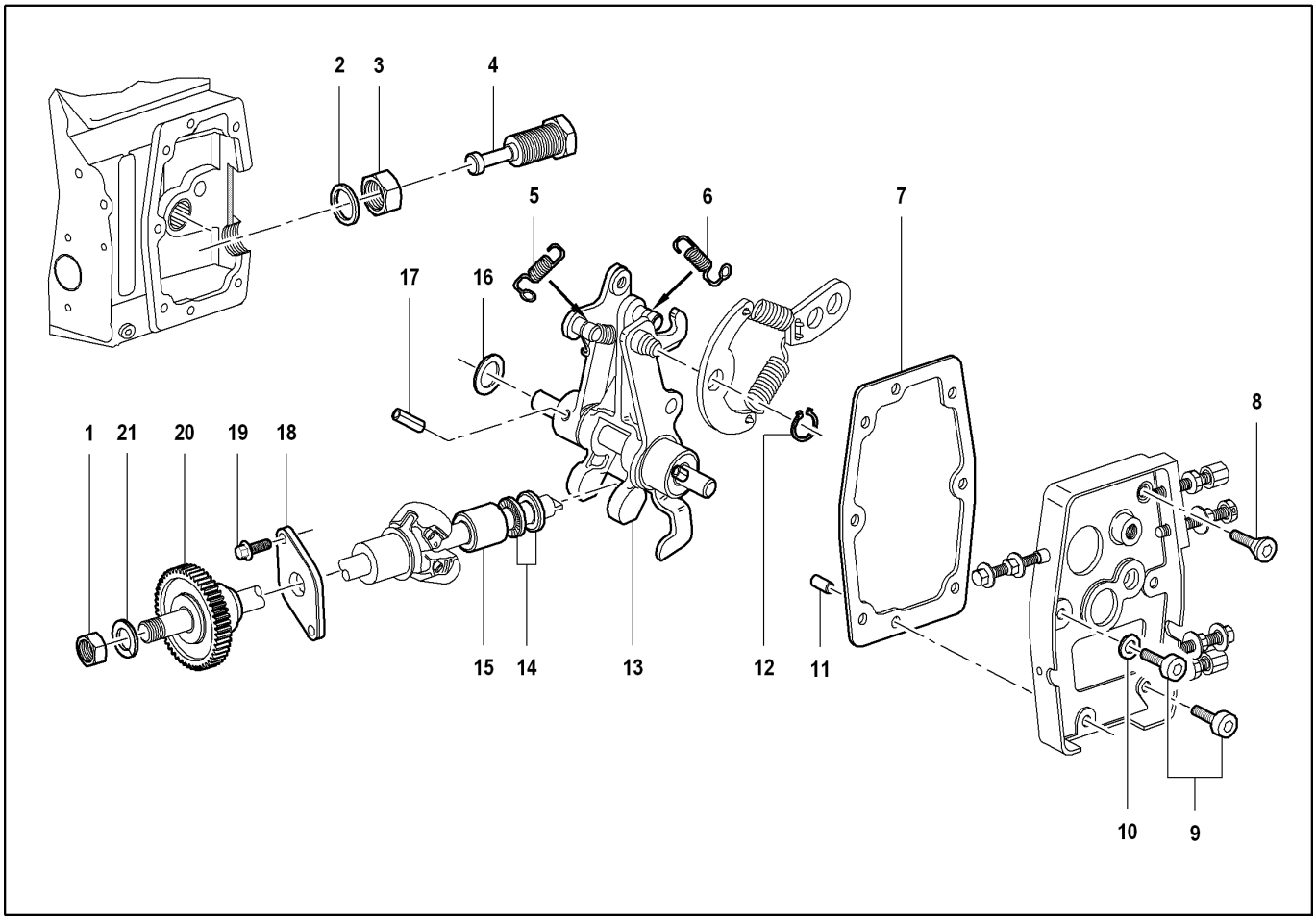

Descrizione: COPERCHIO REGOLATORE	**Ultima variazione: 27/05/2008 9:37:21**

Elenco Articoli

Pos	Descrizione	Prodotto	C.S		Qta	Pos	Descrizione	Prodotto	C.S		Qta
001	_	41790911A	C		1						
002	GUARNIZIONE	42020028F	C		1						
003	_	41792017F	C		1						
004	ALBERO	20192057F	C		1						
005	MOLLA	20462076F	C		1						
006	MOLLA	20462063G	C		1						
007	GUARNIZIONE	22032196F	C		1						
008	VITE	41762037F	C		1						
009	VITE	41762026F	C		5						
010	GUARNIZIONE	42020007A	C		3						
011	SPINA	41840107A	C		2						
012	_	46270008A	C		1						
013	FORCELLA REGOLATORE	11452017F	B		1						
014	CUSCINETTO	36400002A	C		1						
015	DISTANZIALE	21632182F	C		1						
016	SPESSORE GR.LEVE REGOLATORE	42042001F	C		1						
017	_	46290129A	C		2						
018	RASAMENTO	21652007G	E		1						
019	VITE	41901203F	C		2						
020	INGRANAGGIO	20660441F	B		1						
021	ROSETTA	46241410F	C		1						