OIL SUMP
COPPA OLIO

COL0015

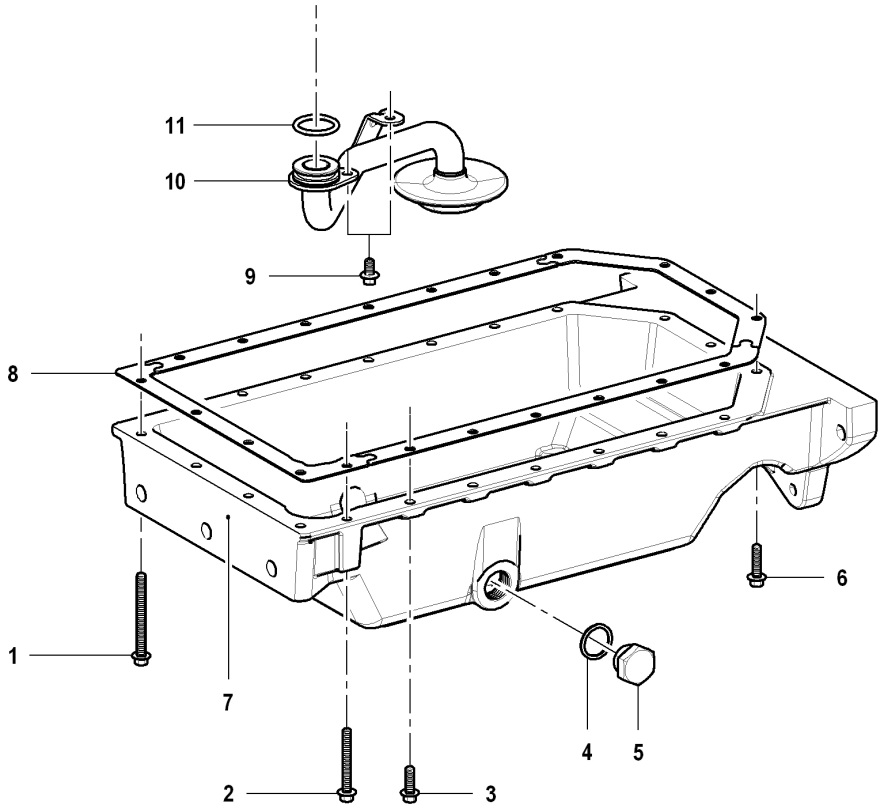

Descrizione: COPPA OLIO	**Ultima variazione: 19/10/09 16.36.01**

Elenco Articoli

Pos	Descrizione	Prodotto	C.S	Prezzo	Qta	Pos	Descrizione	Prodotto	C.S	Prezzo	Qta
001	VITE	41901215F	C		4						
002	VITE	41901212F	C		1						
003	VITE	41901206F	C		13						
004	GUARNIZIONE	42020022A	C		2						
005	TAPPO	41772159F	C		2						
006	VITE	41901207F	C		3						
007	COPPA OLIO	20862080F	B		1						
008	GUARNIZIONE	22032144F	C		1						
009	VITE	41901203F	C		1						
010	TUBO ASPIRAZIONE OLIO	21282611F	B		1						
011	GUARNIZIONE OR	46320186A	C		1						