FRONT COVER
COPERCHIO ANTERIORE

COD0020

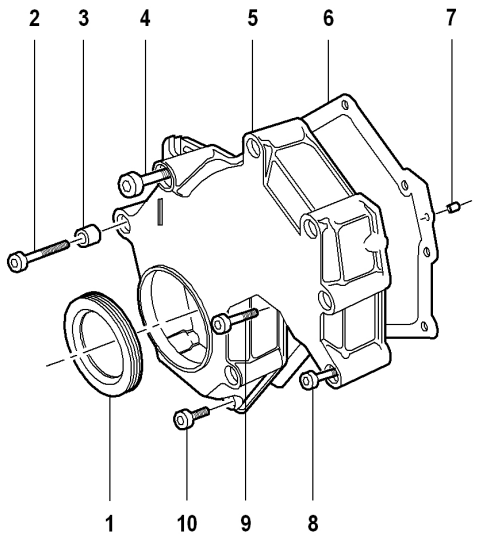

Descrizione: COPERCHIO ANTERIORE	**Ultima variazione: 14/03/2008 7:45:53**

Elenco Articoli

Pos	Descrizione	Prodotto	C.S		Qta	Pos	Descrizione	Prodotto	C.S		Qta
001	ANELLO DI TENUTA	46340871F	E		1						
002	VITE	41762032F	C		1						
003	DISTANZIALE	21632050A	C		1						
004	VITE	41762533F	C		2						
005	COPERCHIO	20132181G	B		1						
006	GUARNIZIONE	22032200F	C		1						
007	SPINA	41840108A	C		2						
008	VITE	41762024F	C		8						
009	VITE	41762029F	C		3						
010	VITE	41762030F	C		1						