ROCKER ARM COVER
COPERCHIO BILANCIERI

COB0054

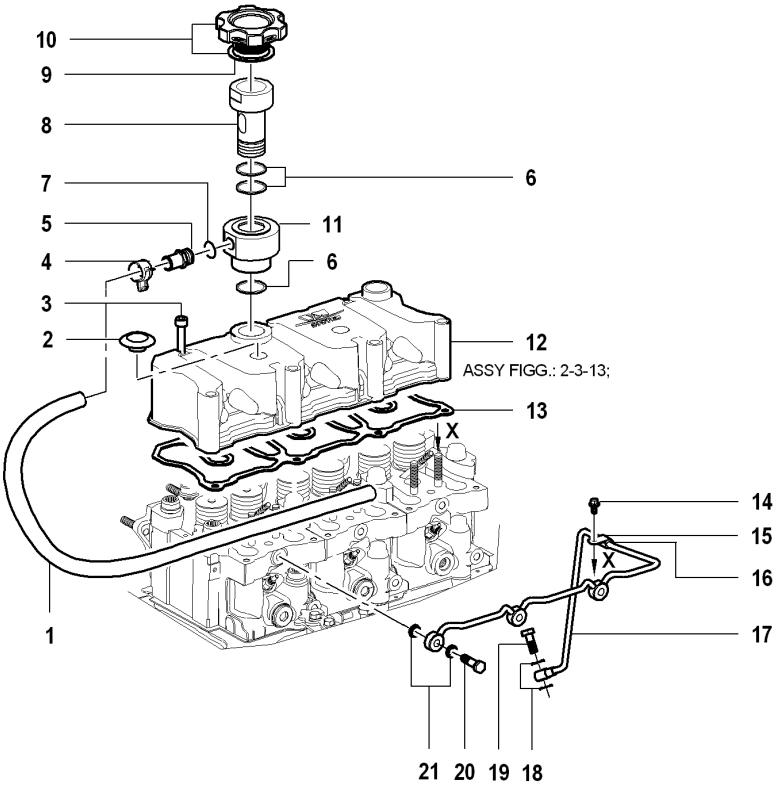

Descrizione: COPERCHIO BILANCIERI	**Ultima variazione: 22/02/08 16.24.22**

Elenco Articoli

Pos	Descrizione	Prodotto	C.S	Prezzo	Qta	Pos	Descrizione	Prodotto	C.S	Prezzo	Qta
001	TUBO IN GOMMA	31302021F	C		1						
002	TAPPO	41772080F	C		2						
003	VITE	41762034F	C		7						
004	FASCETTA	41610043A	C		1						
005	RACCORDO	21782266F	C		1						
006	GUARNIZIONE	42020033A	C		3						
007	GUARNIZIONE	42020018A	C		1						
008	_	21322023F	B		1						
009	GUARNIZIONE	22032176F	C		1						
010	TAPPO INTRODUZIONE OLIO	11772003F	C		1						
011	_	21332034F	B		1						
012	_	10132118F	A		1						
013	GUARNIZIONE	22032304F	C		1						
014	VITE	41901102F	C		1						
015	FASCETTA	21612062F	C		1						
016	GUARNIZIONE	22030455A	C		1						
017	TUBO	21282635F	B		1						
018	GUARNIZIONE	42020010A	C		2						
019	BOCCHETTONE	41320010A	C		1						
020	BOCCHETTONE	21320025A	C		3						
021	GUARNIZIONE	42020008A	C		6						