ROCKER ARM COVER
COPERCHIO BILANCERI

COB0030

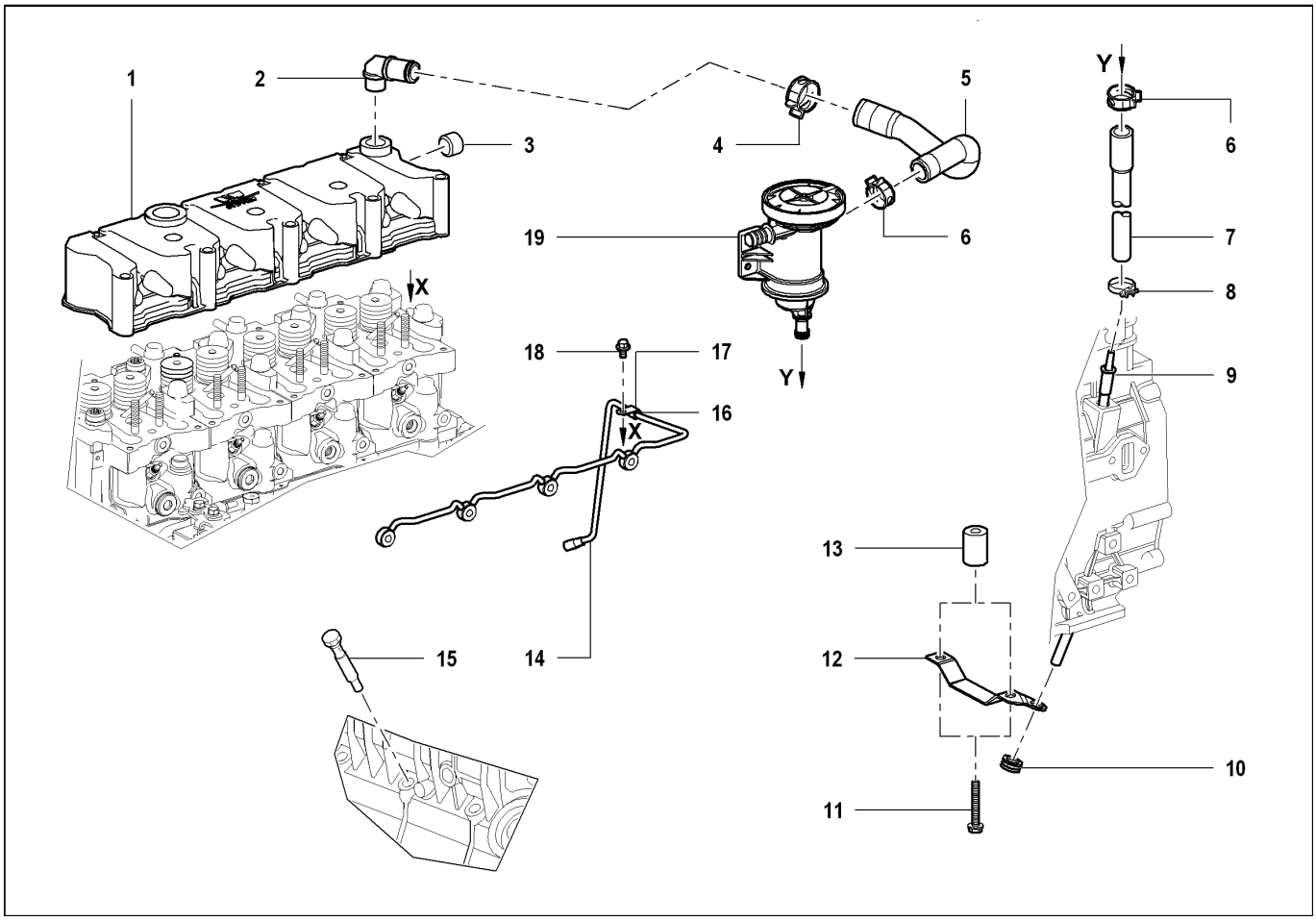

Descrizione: COPERCHIO BILANCIERI	**Ultima variazione: 25/11/09 8.54.42**

Elenco Articoli

Pos	Descrizione	Prodotto	C.S	Prezzo	Qta	Pos	Descrizione	Prodotto	C.S	Prezzo	Qta
001	COPERCHIO BILANCIERI	20132389F	B		1						
002	MANICOTTO BY PASS	21332012G	C		1						
003	TAPPO	21772084G	C		1						
004	FASCETTA	41612104F	C		1						
005	TUBO	21302705F	C		1						
006	FASCETTA	41612113F	C		2						
007	TUBO SCARICO OLIO	21302704F	C		1						
008	FASCETTA	41612046F	C		1						
009	TUBO SCARICO OLIO	21282751F	C		1						
010	GUARNIZIONE ASTA LIVEL.OLIO	22032125F	C		1						
011	VITE	41901215F	C		2						
012	STAFFA TUBO SCARICO OLIO	20513013F	B		1						
013	DISTANZIALE	21632246F	C		2						
014	TUBO LUBRIF.BILANCIERI	21282583G	B		1						
015	BOCCHETTONE MANDATA OLIO	21320036A	C		1						
016	GUARNIZIONE	22030455A	C		1						
017	FASCETTA	21612062F	C		1						
018	VITE	41901102F	C		1						
019	SEPARATORE OLIO	40892003F	B		1						