INTAKE MANIFOLD
COLLETTORE DI ASPIRAZIONE

COA0021

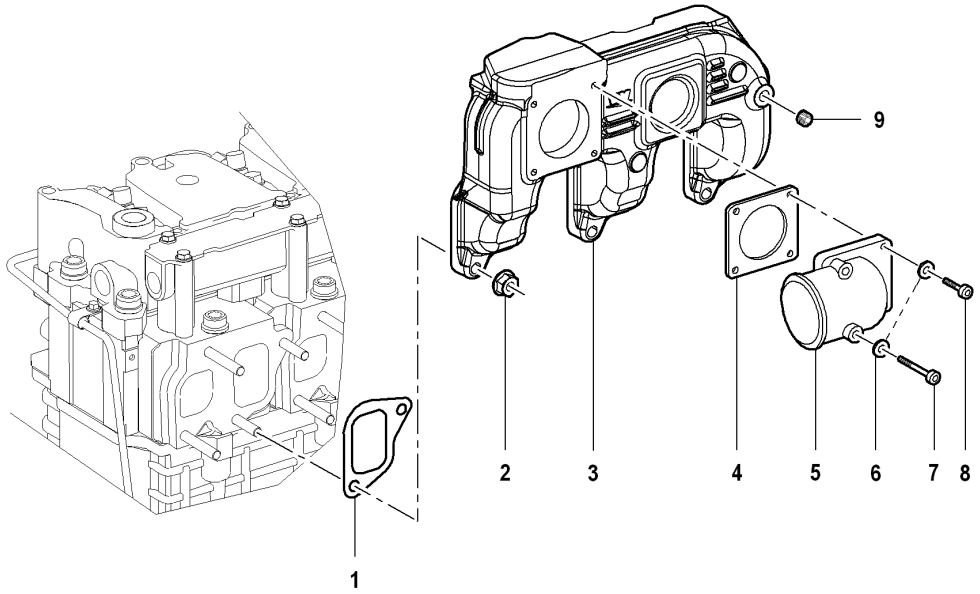

Descrizione: COLLETTORE DI ASPIRAZIONE	**Ultima variazione: 05/11/07 15.22.50**

Elenco Articoli

Pos	Descrizione	Prodotto	C.S	Prezzo	Qta	Pos	Descrizione	Prodotto	C.S	Prezzo	Qta
001	GUARNIZIONE COLLETTORE	22022198F	C		3						
002	DADO	41880308F	C		6						
003	_	21042090F	B		1						
004	GUARNIZIONE	22032195F	C		1						
005	MANICOTTO	21092104A	B		1						
006	_	46241456F	C		4						
007	VITE	41762035F	C		2						
008	VITE	41762025F	C		2						
009	TAPPO M10X1	41772141F	C		1						