LOOSE COMPONENTS SUPPLIED
COMPONENTI FORNITI A PARTE

CFP0002

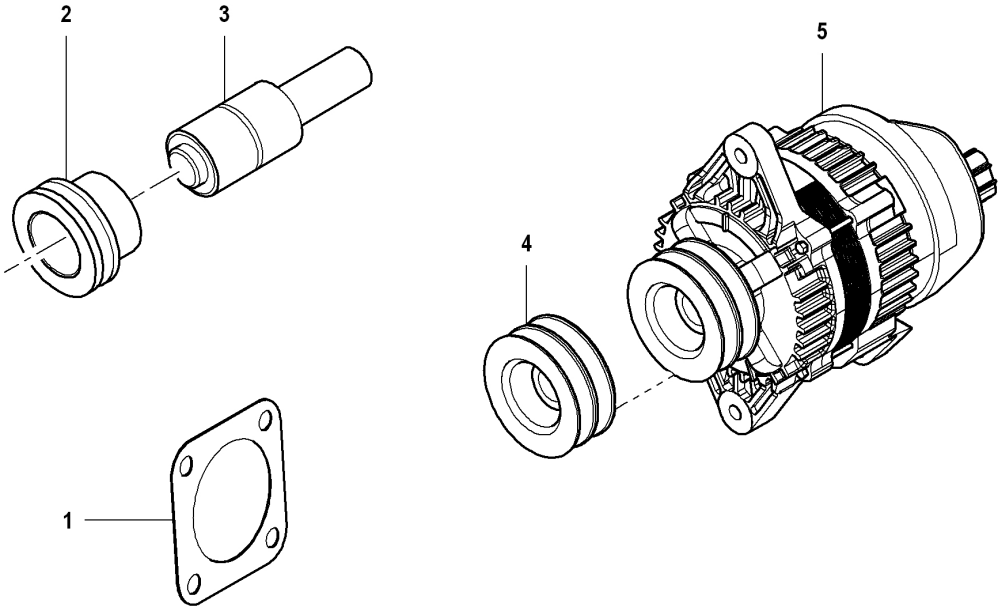

Descrizione: COMPONENTI FORNITI A PARTE	**Ultima variazione: 22/02/2008 16:24:07**

Elenco Articoli

Pos	Descrizione	Prodotto	C.S		Qta	Pos	Descrizione	Prodotto	C.S		Qta
001	GUARNIZIONE	22032140F	C		1						
002	PULEGGIA	20600267A	B		1						
003	CUSCINETTO	26390001A	B		1						
004	PULEGGIA	48522048F	B		1						
005	ALTERNATORE 14V	38522313G	B		1						