FLYWHEEL HOUSING
CAMPANA

CAM0018

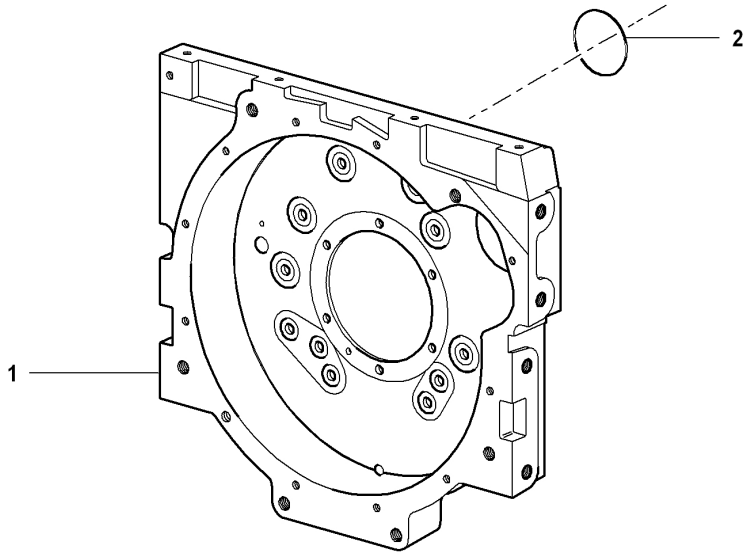

Descrizione: CAMPANA	**Ultima variazione: 30/04/08 15.37.00**

Elenco Articoli

Pos	Descrizione	Prodotto	C.S	Prezzo	Qta	Pos	Descrizione	Prodotto	C.S	Prezzo	Qta
001	CAMPANA	20122136F	B		1						
002	GUARNIZIONE OR	46320250F	C		1						