12V ELECTRIC STARTER AND SENSORS
AVVIAMENTO ELETTRICO 12V E SENSORI

AVE0071

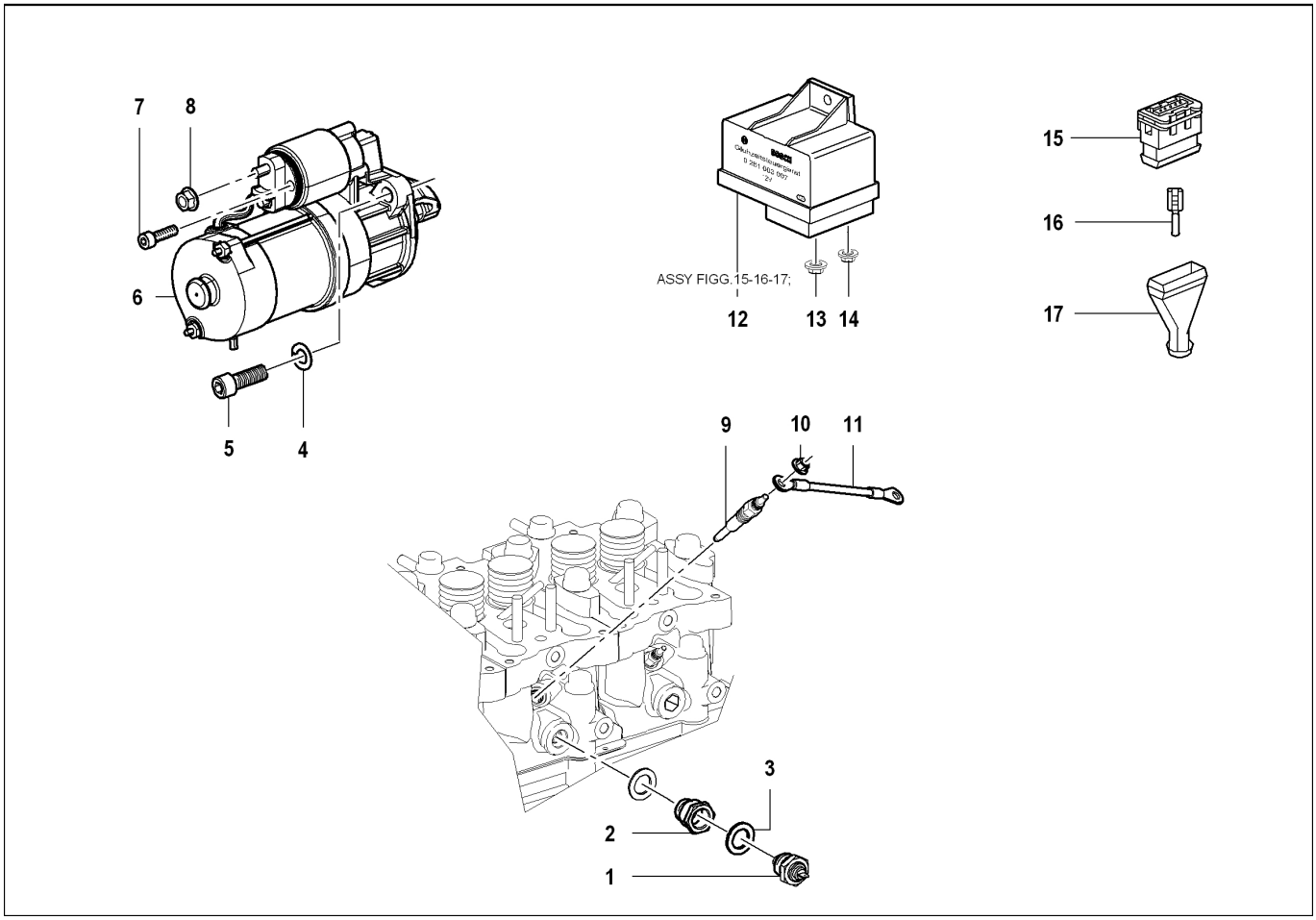

Descrizione: AVVIAMENTO ELETTRICO 12V E SENSORI	**Ultima variazione: 10/07/08 12.03.45**

Elenco Articoli

Pos	Descrizione	Prodotto	C.S	Prezzo	Qta	Pos	Descrizione	Prodotto	C.S	Prezzo	Qta
001	TERMOCONTATTO	45962034F	C		1						
002	RACCORDO	21782180F	C		1						
003	GUARNIZIONE	42020020A	C		1						
004	ROSETTA	46241412F	C		2						
005	VITE	41764512F	C		2						
006	..	35532054G	A		1						
007	VITE	41760032A	C		1						
008	DADO	41880308F	C		1						
009	CANDELETTA 12V	46072002F	B		4						
010	DADO	41880304F	C		4						
012	CENTRALINA COMPLETA 12V	18642001F	B		1						
013	DADO	41880306F	C		1						
014	DADO	41880305F	C		1						
015	CONNETTORE	48932006F	C		1						
016	CONTATTI	48932005F	C		5						
017	PROTEZIONE	48932007F	C		1						