12V ELECTRIC STARTER
AVVIAMENTO ELETTRICO 12V

AVE0040

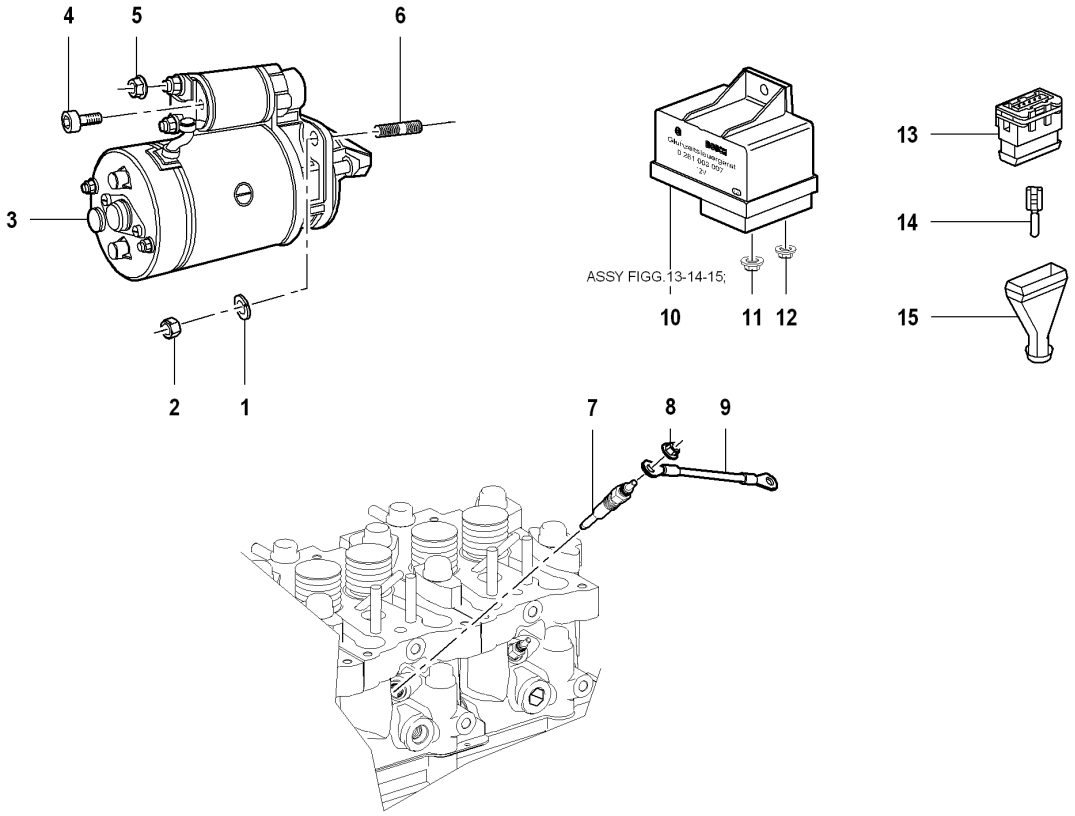

Descrizione: AVVIAMENTO ELETTRICO 12V	**Ultima variazione: 04/07/08 11.38.25**

Elenco Articoli

Pos	Descrizione	Prodotto	C.S	Prezzo	Qta	Pos	Descrizione	Prodotto	C.S	Prezzo	Qta
001	ROSETTA	46241412F	C		2						
002	DADO	41792112F	C		2						
003	MOTORINO AVVIAMENTO 12V	35530050A	A		1						
004	VITE	41760032A	C		1						
005	DADO	41880308F	C		1						
006	PRIGIONIERO M12X25	41752019F	C		2						
007	CANDELETTA 12V	46072002F	B		3						
008	DADO	41880304F	C		3						
009	CAVO CANDELETTA	28852047F	C		2						
010	CENTRALINA COMPLETA 12V	18642001F	B		1						
011	DADO	41880306F	C		1						
012	DADO	41880305F	C		1						
013	CONNETTORE	48932006F	C		1						
014	CONTATTI	48932005F	C		5						
015	PROTEZIONE	48932007F	C		1						