OIL DIPSTICK
ASTA LIVELLO OLIO

ALO0002

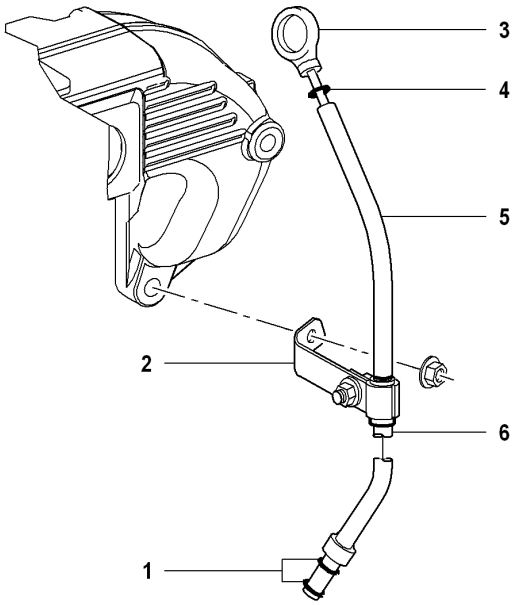

Descrizione: ASTA LIVELLO OLIO	**Ultima variazione: 23/11/07 10.56.04**

Elenco Articoli

Pos	Descrizione	Prodotto	C.S	Prezzo	Qta	Pos	Descrizione	Prodotto	C.S	Prezzo	Qta
001	GUARNIZIONE OR	46320509A	C		2						
002	FASCETTA	11612012F	C		1						
003	ASTA LIVELLO OLIO	20872021F	C		1						
004	GUARNIZIONE OR	46320006A	C		1						
005	TUBO ASTA LIVELLO OLIO	21282731F	B		1						
006	TUBO IN SILICONE	31302026F	C		1						