CAMSHAFT
ALBERO A CAMME

ALC0009

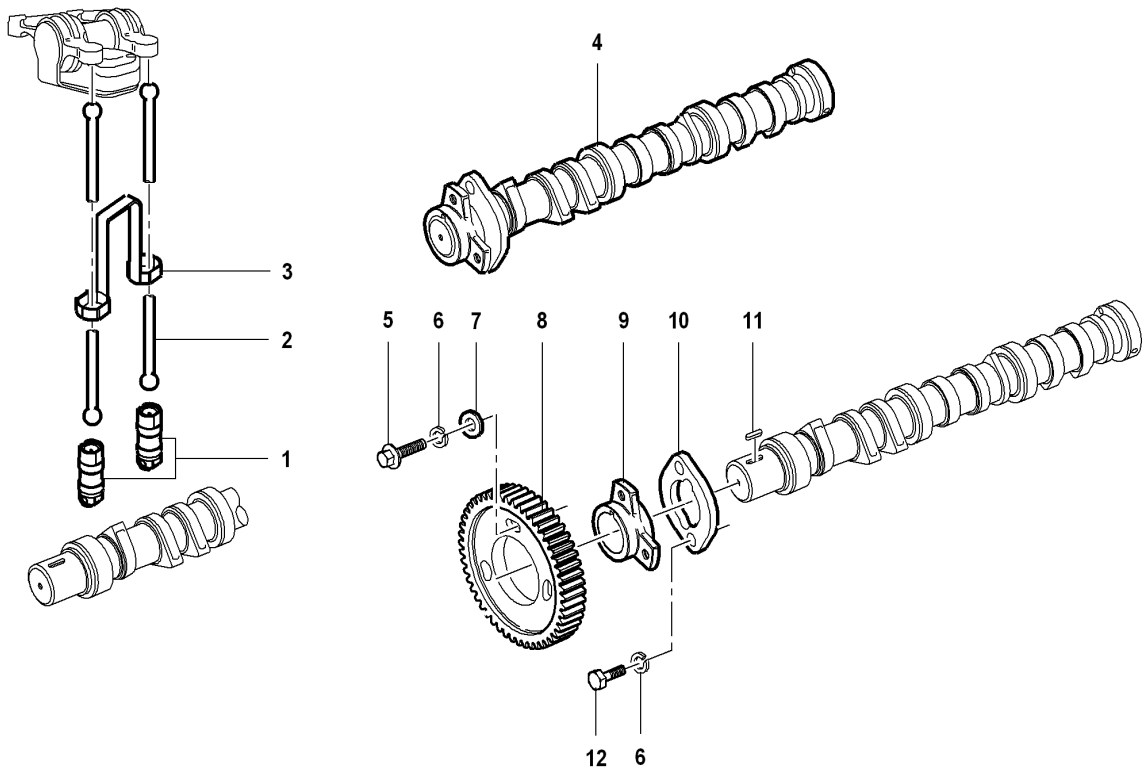

Descrizione: ALBERO A CAMME	**Ultima variazione: 22/02/08 15.24.16**

Elenco Articoli

Pos	Descrizione	Prodotto	C.S	Prezzo	Qta	Pos	Descrizione	Prodotto	C.S	Prezzo	Qta
001	PUNTERIA IDRAULICA	40432003F	C		6						
002	ASTA COMANDO BILANCIERI	20422014H	C		6						
003	STAFFA PUNTERIA IDRAULICA	20512670G	C		3						
004	ALBERO A CAMME COMPLETO	10182059F	B		1						
005	VITE	41901306F	C		3						
006	ROSETTA	46241408F	C		5						
007	ROSETTA	21810004A	C		3						
008	INGRANAGGIO	20660478A	B		1						
009	FLANGIA	20730247A	B		1						
010	FLANGIA RASAMENTO	21650035A	E		1						
011	LINGUETTA	41830061A	C		1						
012	VITE	41762544F	C		2						