CAMSHAFT
ALBERO A CAMME

ALC0003

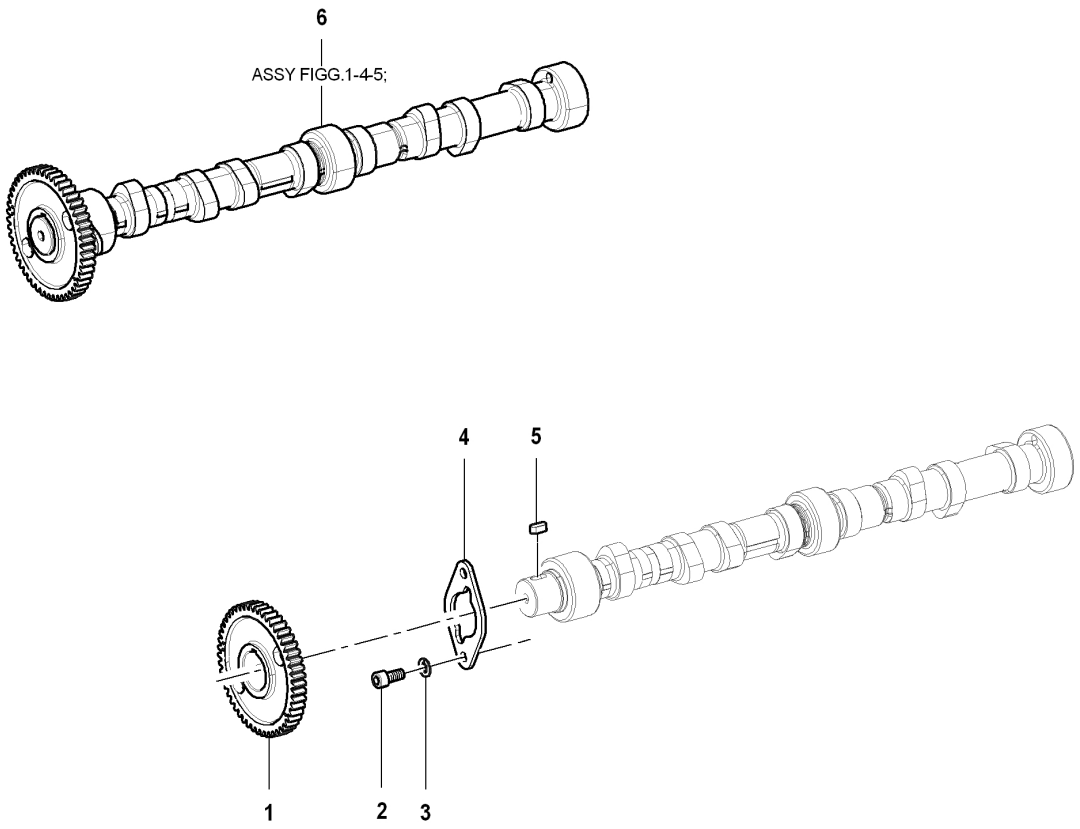

Descrizione: ALBERO A CAMME	**Ultima variazione: 31/07/09 14.50.02**

Elenco Articoli

Pos	Descrizione	Prodotto	C.S	Prezzo	Qta	Pos	Descrizione	Prodotto	C.S	Prezzo	Qta
001	INGRANAGGIO ALBERO A CAMME	20662087F	B		1						
002	VITE	41760231A	C		2						
003	ROSETTA	46241408F	C		2						
004	FLANGIA RASAMENTO	21650035A	E		1						
005	LINGUETTA	41830061A	C		1						
006	ALBERO A CAMME COMPLETO	10182046F	B		1						