SERIE GUARNIZIONI MOTORE
ENGINE GASKET SET

294 — 1 — 1 203 2140 ★
394 — 2 — 1 203 2244 ★
494 — 3 — 1 203 2194 ★

SERIE GUARNIZIONI TESTATA
CYLINDER HEAD GASKET SET

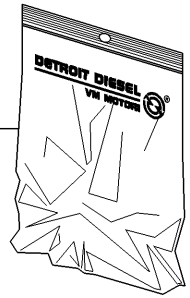

294 — 4 — 1 203 2121 ★
394 — 6 — 1 203 2243 ★
494 — 7 — 1 203 2195 ★

SERIE SPESSORI E GUARNIZIONI OR PER CANNA CIL.
SPACERS SET AND OR GASKET FOR LINER

8 — 1 203 2102

LONG BLOCK

9 — 1 001 2146

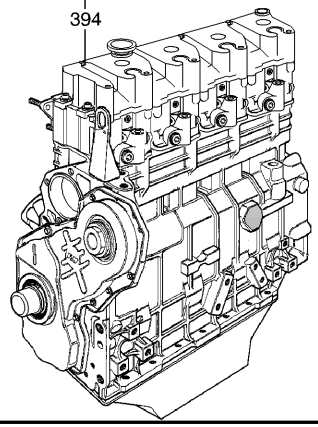

Valido per motori dm. / For engine from s/n — 05449

Attenzione - Warning:

LA GUARNIZIONE TESTA È INCLUSA NELLE SERIE GUARNIZIONI MOTORE TESTATA. LA SERIE SPESSORI E GUARNIZIONI OR PER CANNA CILINDRO È INCLUSA NELLA SERIE GUARNIZIONI MOTORE MA NON NELLA SERIE GUARNIZIONI TESTATA.
THE HEAD GASKET IS INCLUDED INTO THE ENGINE GASKETS SET AND INTO THE CYLINDER HEAD GASKETS SET.
THE SPACERS SET AND OR GASKETS FOR LINER ARE INCLUDED INTO THE ENGINE GASKETS SET. NOT INTO THE CYLINDER HEAD GASKETS SET.

MODIFICHE-MODIFICATIONS-ÄNDERUNGEN-MODIFICACIÓN

Pos. N.	Codice	SIMBOLI △	▲	⧄	EC	Fino a matricola
1	1 203 2072			X		
	1 203 2034	X		X		
2	1 203 2141		X	X		88A, 89A - 23884
2	1 203 2073			X		
	1 203 2033	X		X		
3	1 203 2142		X	X		91A, 92A - 05888
3	1 203 2074			X		
	1 203 2076	X		X		
4	1 203 2069			X		
	1 203 2044	X		X		
	1 203 2014B	X				
6	1 203 2122		X	X		88A, 89A - 23884
6	1 203 2069			X		
7	1 203 2125		X	X		91A, 92A - 05888
7	1 203 2123	X		X		
7	1 203 2069			X		

Pos. N.	DENOMINAZIONE DESCRIPTION	Quantità 294	394	494
1	SERIE GUARNIZIONI MOTORE	1		
2	SERIE GUARNIZIONI MOTORE		1	
3	SERIE GUARNIZIONI MOTORE			1
4	SERIE GUARNIZIONI TESTATA	1		
6	SERIE GUARNIZIONI TESTATA		1	
7	SERIE GUARNIZIONI TESTATA			1
8	SERIE SPESS. E GUARN. CIL.	2	3	4
9	MOTORE LONG BLOCK		1	