HR 94 H

TAV.25.00.30-A

SERIE GUARNIZIONI MOTORE
ENGINE GASKET SET

394 — 1 — 1 203 2244 ★
494 — 2 — 1 203 2195 ★
694 — 3 — 1 203 2203 ★

SERIE GUARNIZIONI TESTATA
CYLINDER HEAD GASKET SET

394 — 4 — 1 203 2243 ★
494 — 5 — 1 203 2194 ★
694 — 6 — 1 203 2202 ★

1 203 2100 — 8 — 694

SERIE SPESSORI E GUARNIZIONI OR PER CANNA CIL.
SPACERS SET AND OR GASKET FOR LINER

7 — 1 203 2102

LONG BLOCK

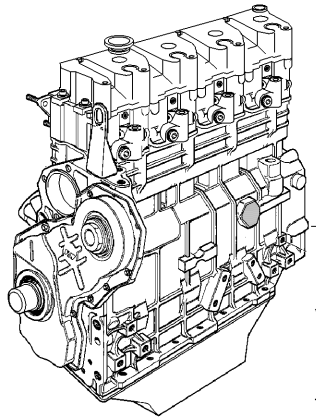

394 — 9 — 1 001 2147
494 — 10 — 1 203 2148
694 — 11 — 1 203 2149

Valido per motori dm. / For engine from s/n: 01A, 03A - 42789; 59A - 16090

Attenzione - Warning:

LA GUARNIZIONE TESTA È INCLUSA NELLE SERIE GUARNIZIONI MOTORE TESTATA. LA SERIE SPESSORI E GUARNIZIONI OR PER CANNA CILINDRO È INCLUSA NELLA SERIE GUARNIZIONI MOTORE MA NON NELLA SERIE GUARNIZIONI TESTATA.
THE HEAD GASKET IS INCLUDED INTO THE ENGINE GASKETS SET AND INTO THE CYLINDER HEAD GASKETS SET.
THE SPACERS SET AND OR GASKETS FOR LINER ARE INCLUDED INTO THE ENGINE GASKETS SET. NOT INTO THE CYLINDER HEAD GASKETS SET.

MODIFICHE-MODIFICATIONS-ÄNDERUNGEN-MODIFICACIÓN

Pos. N.	Codice	SIMBOLI △	▲	⧄	EC	Fino a matricola
1	1 203 2144		X	X		26A, 28A - 17459
2	1 203 2145		X			01A, 03A - 43890
3	1 203 2147		X			59A - 16988
4	1 203 2122		X	X		26A, 28A - 17459
5	1 203 2125		X			01A, 03A - 43890
6	1 203 2126		X			59A - 16988

Pos. N.	DENOMINAZIONE DESCRIPTION	Quantità 394	494	694
1	SERIE GUARNIZ. MOTORE	1		
2	SERIE GUARNIZ. MOTORE		1	
3	SERIE GUARNIZ. MOTORE			1
4	SERIE GUARNIZ. TESTATA	1		
5	SERIE GUARNIZ. TESTATA		1	
6	SERIE GUARNIZ. TESTATA			1
7	SERIE GUARNIZ. CANNA	3	4	6
8	SERIE GUARNIZ. TURBO			1
9	MOTORE LONG BLOCK	1		
10	MOTORE LONG BLOCK		1	
11	MOTORE LONG BLOCK			1