HR 94 H

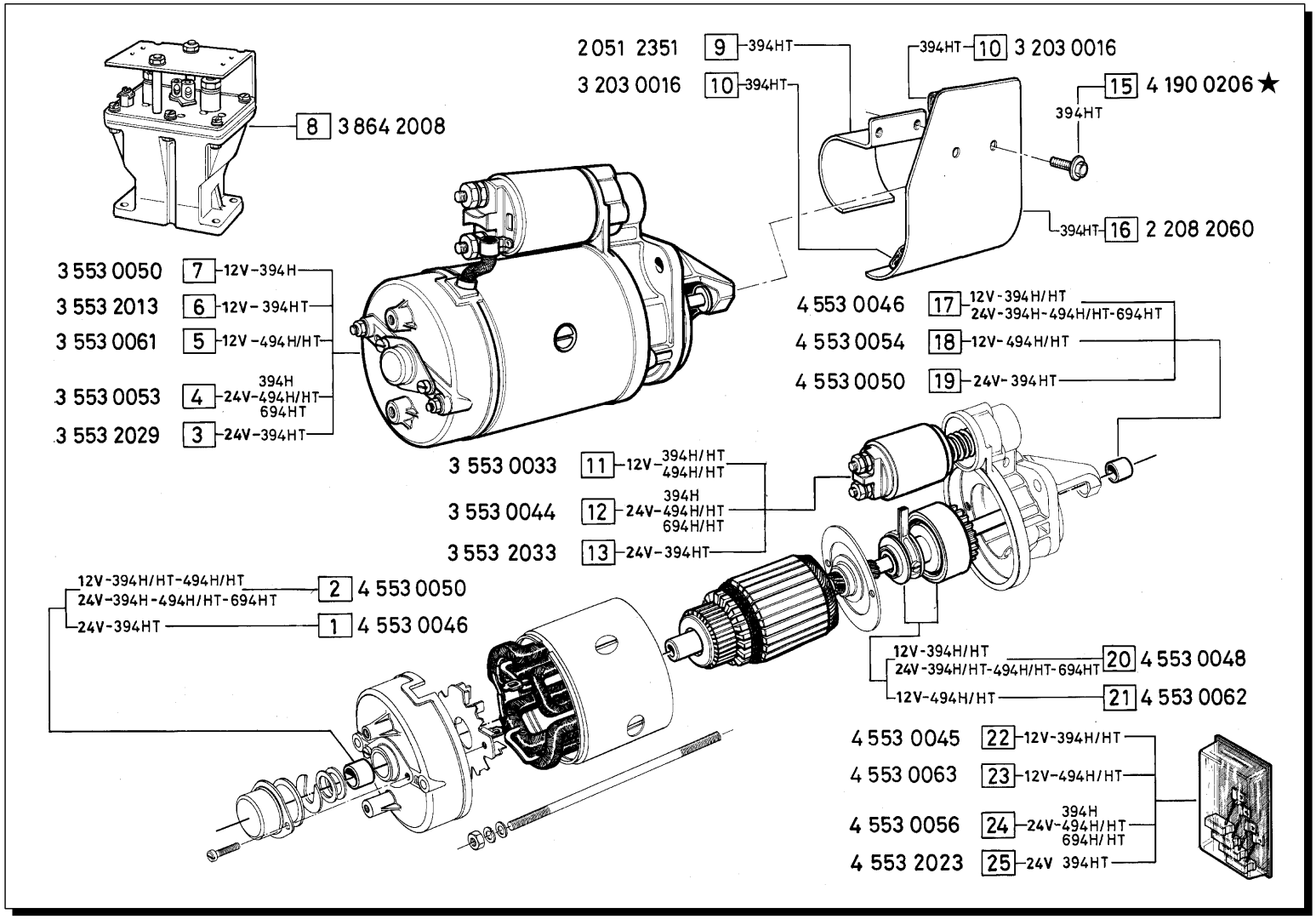

MODIFICHE-MODIFICATIONS-ÄNDERUNGEN-MODIFICACIÓN						
Pos. N.	Codice	SIMBOLI △	▲	⧄	EC	Fino a matricola
14	4 624 0406			X		
15	4 176 0143	X		X		

Pos. N.	DENOMINAZIONE DESCRIPTION	Quantità 394	494	694		Pos. N.	DENOMINAZIONE DESCRIPTION	394	494	694		Pos. N.	DENOMINAZIONE DESCRIPTION	394	494	694	
1	BUSSOLA ANTERIORE	1				8	COMMUTATORE DI TENS.	1	1	1		18	BUSSOLA POSTERIORE		1		
2	BUSSOLA ANTERIORE	1	1	1		9	SUPPORTO PROTEZIONE	1				19	BUSSOLA POSTERIORE	1			
3	MOTORINO AVVIAMENTO	1				10	GUARNIZIONE	2				20	PIGNONE	1	1	1	
4	MOTORINO AVVIAMENTO	1	1	1		11	ELETTROMAGNETE	1	1			21	PIGNONE		1		
5	MOTORINO AVVIAMENTO		1			12	ELETTROMAGNETE	1	1	1		22	SET SPAZZOLE	1			
6	MOTORINO AVVIAMENTO	1				13	ELETTROMAGNETE	1				23	SET SPAZZOLE		1		
7	MOTORINO AVVIAMENTO	1				15	VITE	2				24	SET SPAZZOLE	1	1	1	
						16	PROTEZIONE	1				25	SET SPAZZOLE	1			
						17	BUSSOLA POSTERIORE	1	1	1							