HR 394 HT - 494 H

TAV. **17** .00.31-A

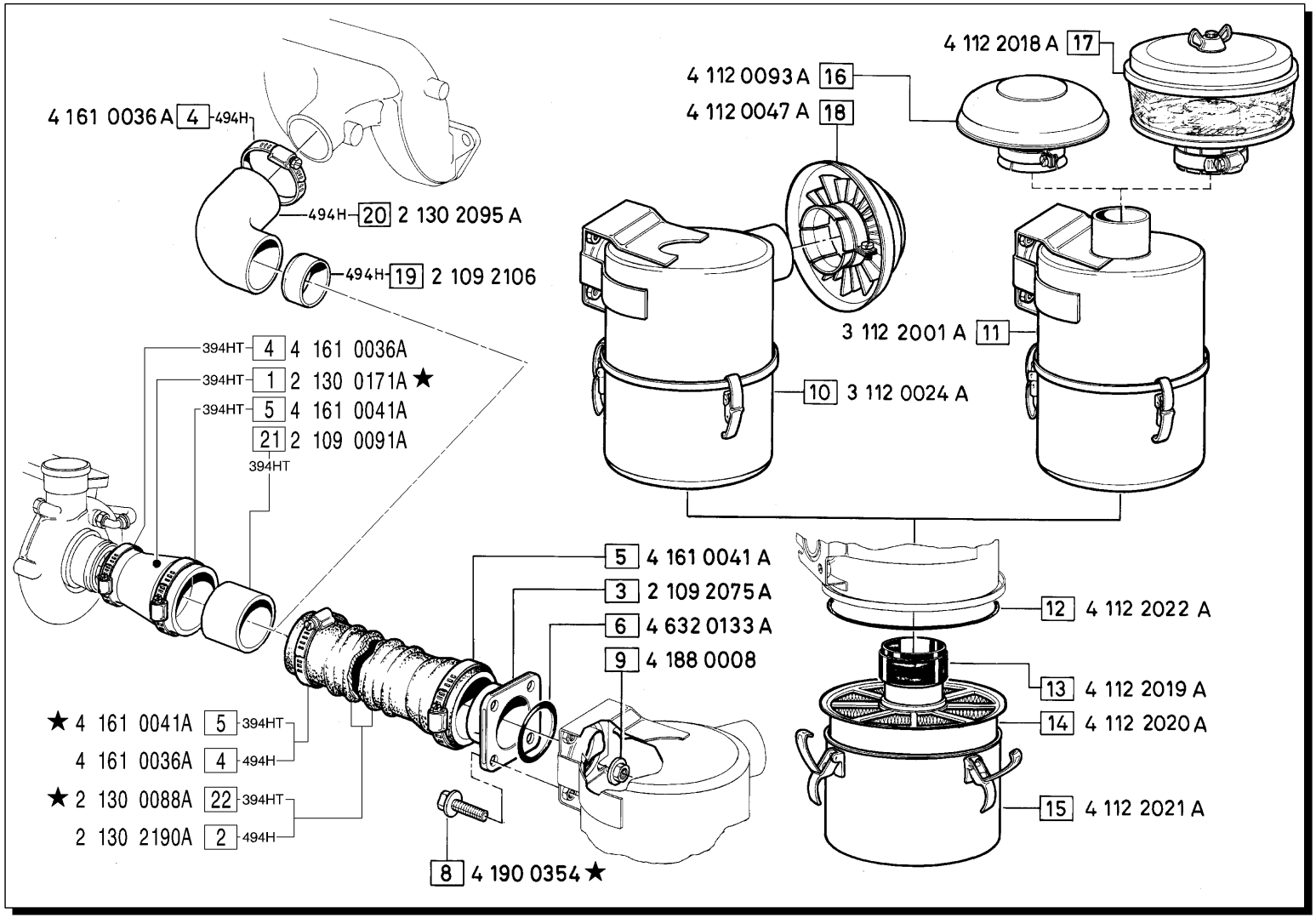

MODIFICHE-MODIFICATIONS-ÄNDERUNGEN-MODIFICACIÓN						
Pos. N.	Codice	SIMBOLI △	▲	⧄	EC	Fino a matricola
1	2 130 2294				X	
5	4 161 0036A				X	
7	4 624 0408A			X		
8	4 176 0236A	X		X		
22	2 130 2190A				X	

Pos. N.	DENOMINAZIONE DESCRIPTION	Quantità 394	494	694		Pos. N.	DENOMINAZIONE DESCRIPTION	394	494			Pos. N.	DENOMINAZIONE DESCRIPTION	394	494									
1	MANICOTTO RIDUZIONE	1				9	DADO	4	4			18	CAPPELLOTTO	1	1									
2	TUBO		1			10	FILTRO ARIA COMPLETO	1	1			19	MANICOTTO RIDUZIONE		1									
3	MANICOTTO	1	1			11	FILTRO ARIA COMPLETO	1	1			20	MANICOTTO		1									
4	FASCETTA	1	2			12	GUARNIZIONE OR	1	1			21	MANICOTTO RIDUZIONE	1										
5	FASCETTA	3	1			13	MANICOTTO	1	1			22	TUBO	1										
6	GUARNIZIONE OR	1	1			14	MASSA FILTRANTE	1	1															
8	VITE	4	4			15	VASCHETTA OLIO	1	1															
						16	CAPPELLOTTO	1	1															
						17	PREFILTRO A CICLONE	1	1															