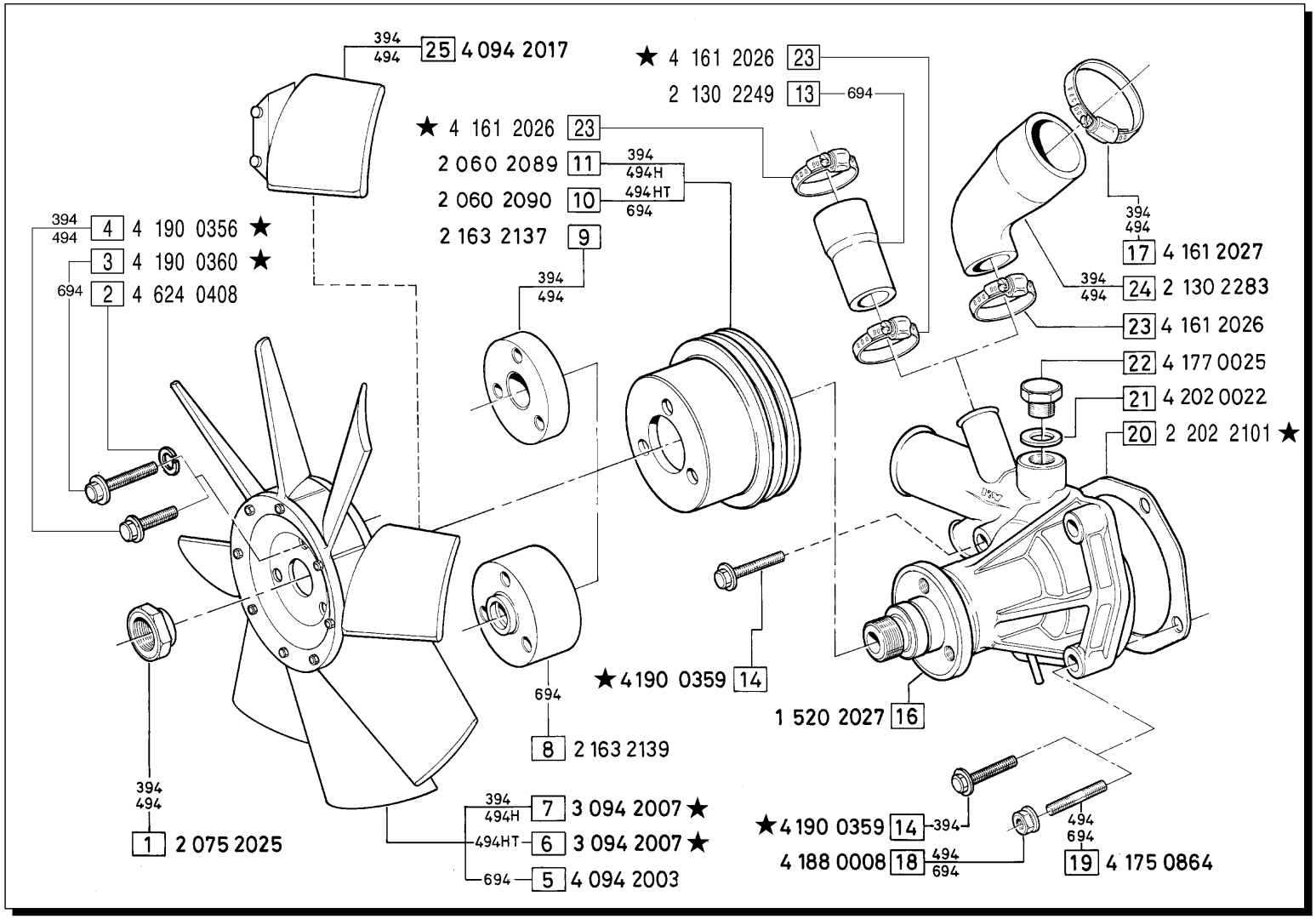


| Pos. N. | Codice | MODIFICHE-MODIFICATIONS-ÄNDERUNGEN-MODIFICACIÓN SIMBOLI △ | ▲ | ⧄ | EC | Fino a matricola |
|---|---|---|---|---|---|---|
| 3 | 4 176 0264 | X | | X | | |
| 4 | 4 176 2508 | X | | X | | |
| 6 | 4 094 2013 | | X | | | VENTOLA IN LAMIERA |
| 7 | 4 094 2009 | | X | | | VENTOLA IN LAMIERA |
| 14 | 4 176 0286 | X | | X | | |
| 15 | 4 181 0258 | | | X | | |
| 20 | 2 203 2138 | X | | X | | 26A 28A - 46119; 01A 03A - 17214; 59A - 17958 |
| 23 | 4 161 2037 | X | | X | | 59A - 18154 |

| Pos. N. | DENOMINAZIONE DESCRIPTION | Quantità 394 | 494 | 694 | | Pos. N. | DENOMINAZIONE DESCRIPTION | 394 | 494 | 694 | | Pos. N. | DENOMINAZIONE DESCRIPTION | 394 | 494 | 694 | |
|---|---|---|---|---|---|---|---|---|---|---|---|---|---|---|---|---|---|
| 1 | MOZZO DI CENTRAGGIO | 1 | 1 | | | 8 | DISTANZIALE | | | 1 | | 19 | PRIGIONIERO | | 2 | 2 | |
| 2 | ROSETTA ELASTICA | | | 3 | | 9 | DISTANZIALE | 1 | 1 | | | 20 | GUARNIZIONE | 1 | 1 | 1 | |
| 3 | VITE | | | 3 | | 10 | PULEGGIA | | 1 | 1 | | 21 | GUARNIZIONE | 1 | 1 | 1 | |
| 4 | VITE | 3 | 3 | | | 11 | PULEGGIA | 1 | 1 | | | 22 | TAPPO | 1 | 1 | 1 | |
| 5 | VENTOLA | | | 1 | | 13 | MANICOTTO | | | 1 | | 23 | FASCETTA | 1 | 1 | 2 | |
| 6 | VENTOLA | | 1 | | | 14 | VITE | 4 | 2 | 2 | | 24 | MANICOTTO | 1 | 1 | | |
| 7 | VENTOLA | 1 | 1 | | | 16 | POMPA ACQUA | 1 | 1 | 1 | | 25 | PALA | 8 | 8 | | |
| | | | | | | 17 | FASCETTA | 1 | 1 | | | | | | | | |
| | | | | | | 18 | DADO | | 2 | 2 | | | | | | | |