HR 94 H

TAV. **07**.00.30-A

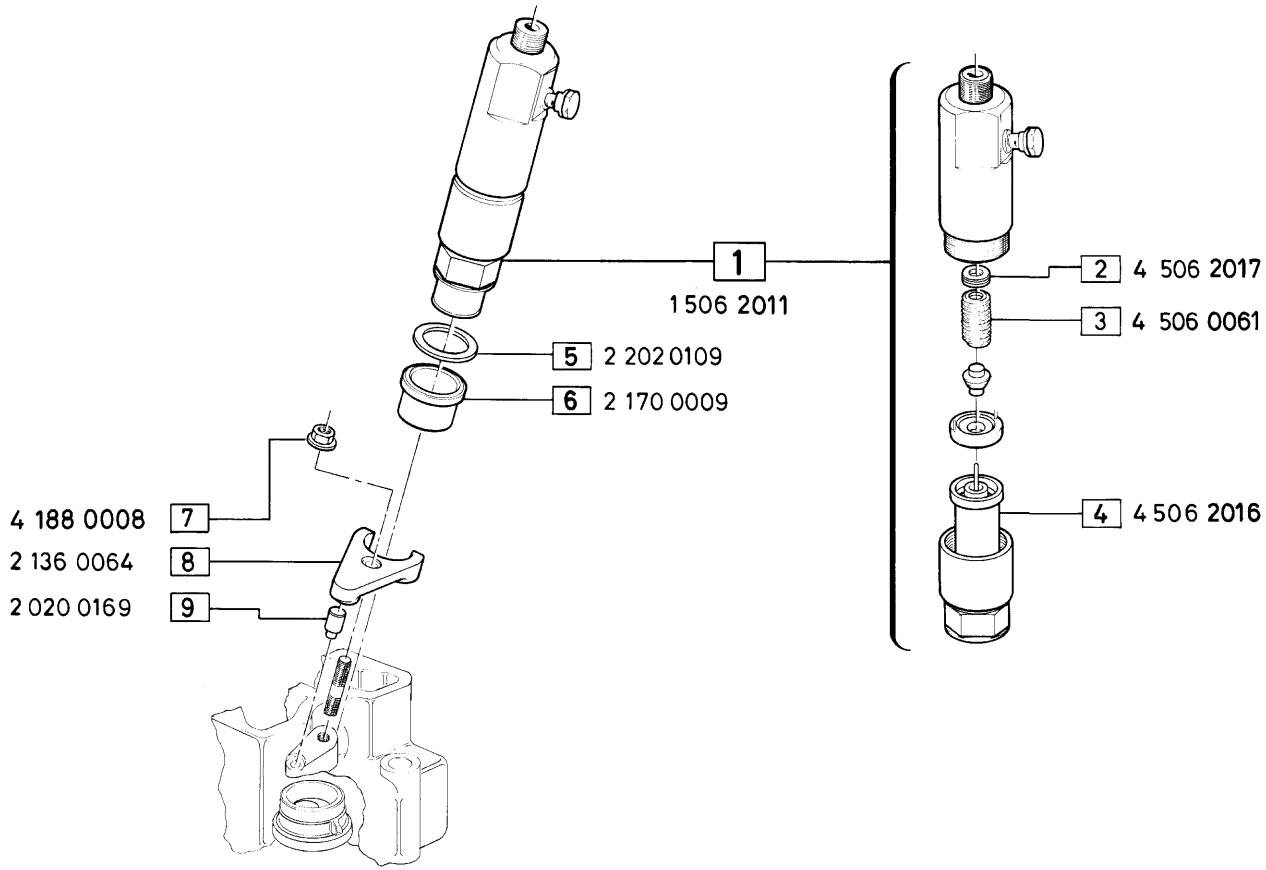

MODIFICHE-MODIFICATIONS-ÄNDERUNGEN-MODIFICACIÓN						
Pos. N.	Codice	SIMBOLI △	▲	⧄	EC	Fino a matricola

Pos. N.	DENOMINAZIONE DESCRIPTION	Quantità 394	494	694
1	INIETTORE COMPLETO	3	4	6
2	SERIE SPESS. TARATURA	3	4	6
3	MOLLA	3	4	6
4	POLVERIZZATORE COMPL.	3	4	6
5	GUARNIZIONE	3	4	6
6	BUSSOLA	3	4	6
7	DADO	3	4	6
8	MORSETTO	3	4	6
9	PERNO	3	4	6