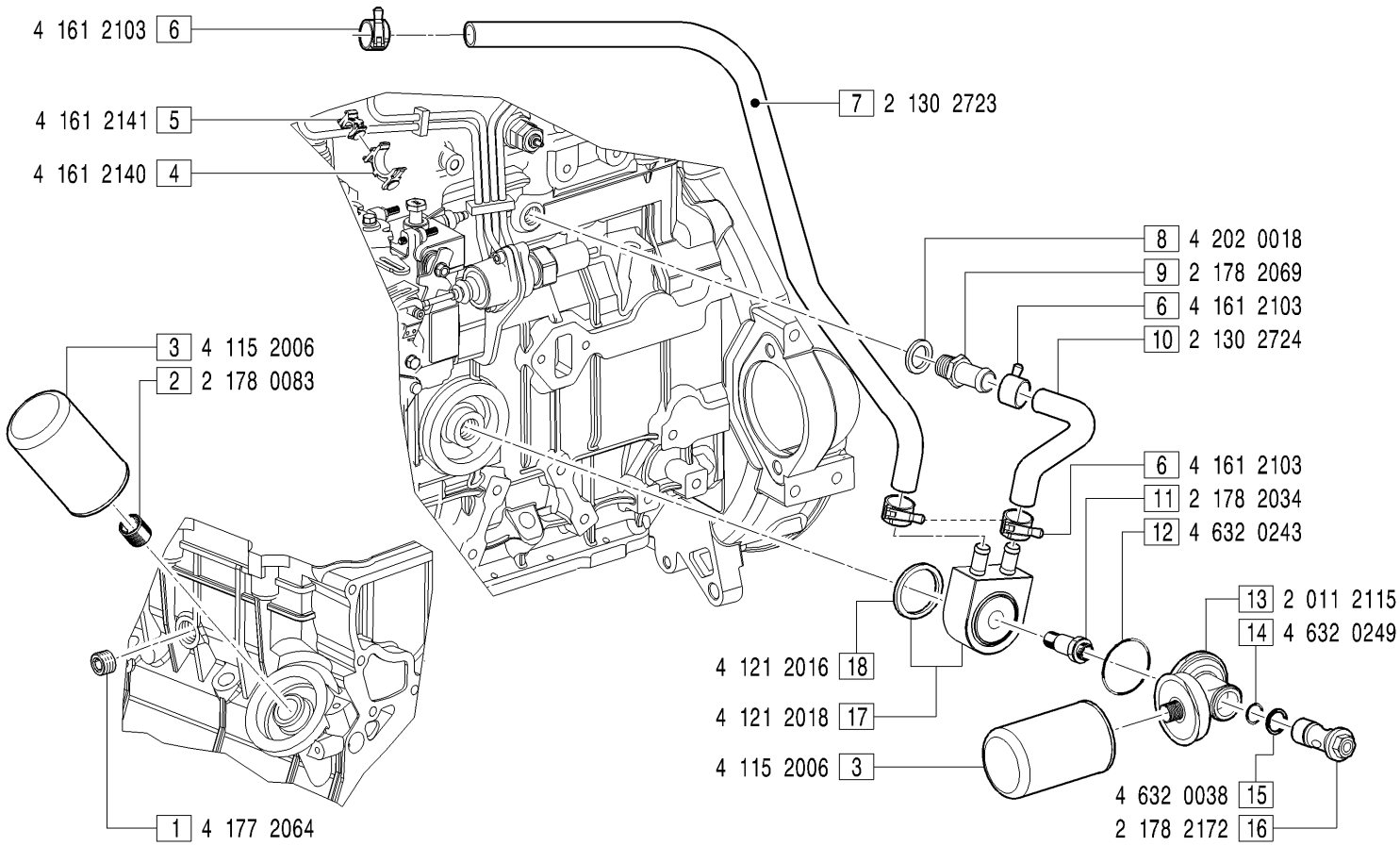

GRUPPI SCAMBIATORE E FILTRO OLIO - *Oil cooler and oil filter groups*

SCO0009 : FIGG.4-5-6-7-8-9-10-12-13-14-15-16-17; **SCO0015** : FIGG.3-4-5-6-7-8-9-10-11-17;

CFO0001 : FIGG.3-11; **CFO0007** : FIGG.1-2-3;

MODIFICATIONS-MODIFICHE-ÄNDERUNGEN-MODIFICACIÓN						
Pos. N.	Code Codice	SIMBOLS SIMBOLI △	▲	∅	EC	Up to serial nr. Fino a matricola

Pos. N.	DESCRIPTION DESCRIZIONE	Quantity (Q.tà) 754				Pos. N.	DESCRIPTION DESCRIZIONE	Quantity (Q.tà)				Pos. N.	DESCRIPTION DESCRIZIONE	Quantity (Q.tà)			
1	PLUG	1				8	GASKET	1				17	OIL COOLER	1			
2	UNION	1				9	UNION	1				18	GASKET	1			
3	OIL FILTER	1				10	PIPE	1									
4	CLIP	1				11	UNION	1									
5	CLIP	1				12	O RING	1									
6	CLAMP	4				13	SUPPORT	1									
7	PIPE	1				14	O RING	1									
						15	O RING	1									
						16	BOLT	1									