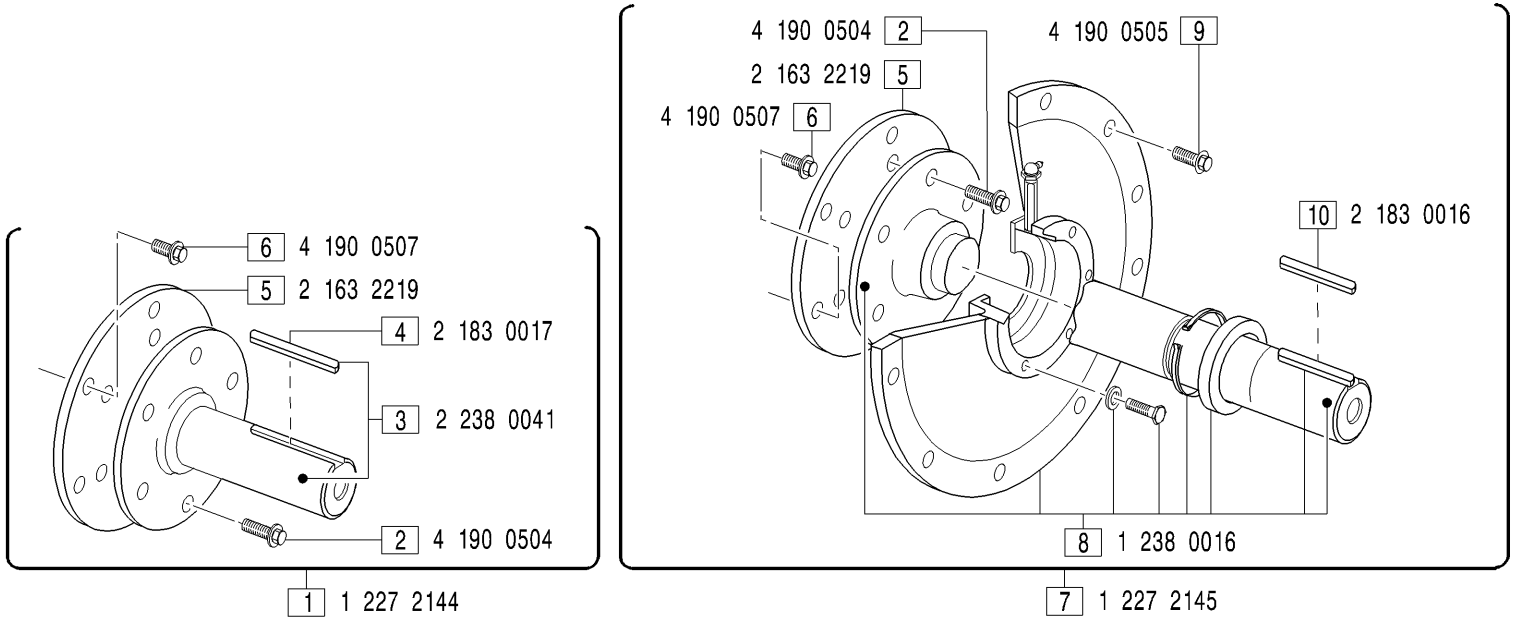

GRUPPI CONTRALBERI - *Stubshafts groups*

CON0003: FIG.1; **CON0004**: FIG.7;

MODIFICATIONS MODIFICHE ÄNDERUNGEN MODIFICACIÓN						
Pos. N.	Code Codice	SIMBOLS SIMBOLI △	▲	⧄	EC	Up to serial nr. Fino a matricola

Pos. N.	DESCRIPTION DESCRIZIONE	Quantity (Q.tà) 754			
1	ADAPTOR ASS.LY	1			
2	SCREW	6			
3	STUBSHAFT ASS.LY	1			
4	KEY	1			
5	SPACING	1			
6	SCREW	6			
7	ADAPTOR ASS.LY	1			
8	STUBSHAFT ASS.LY	1			
9	SCREW	12			
10	KEY	1			