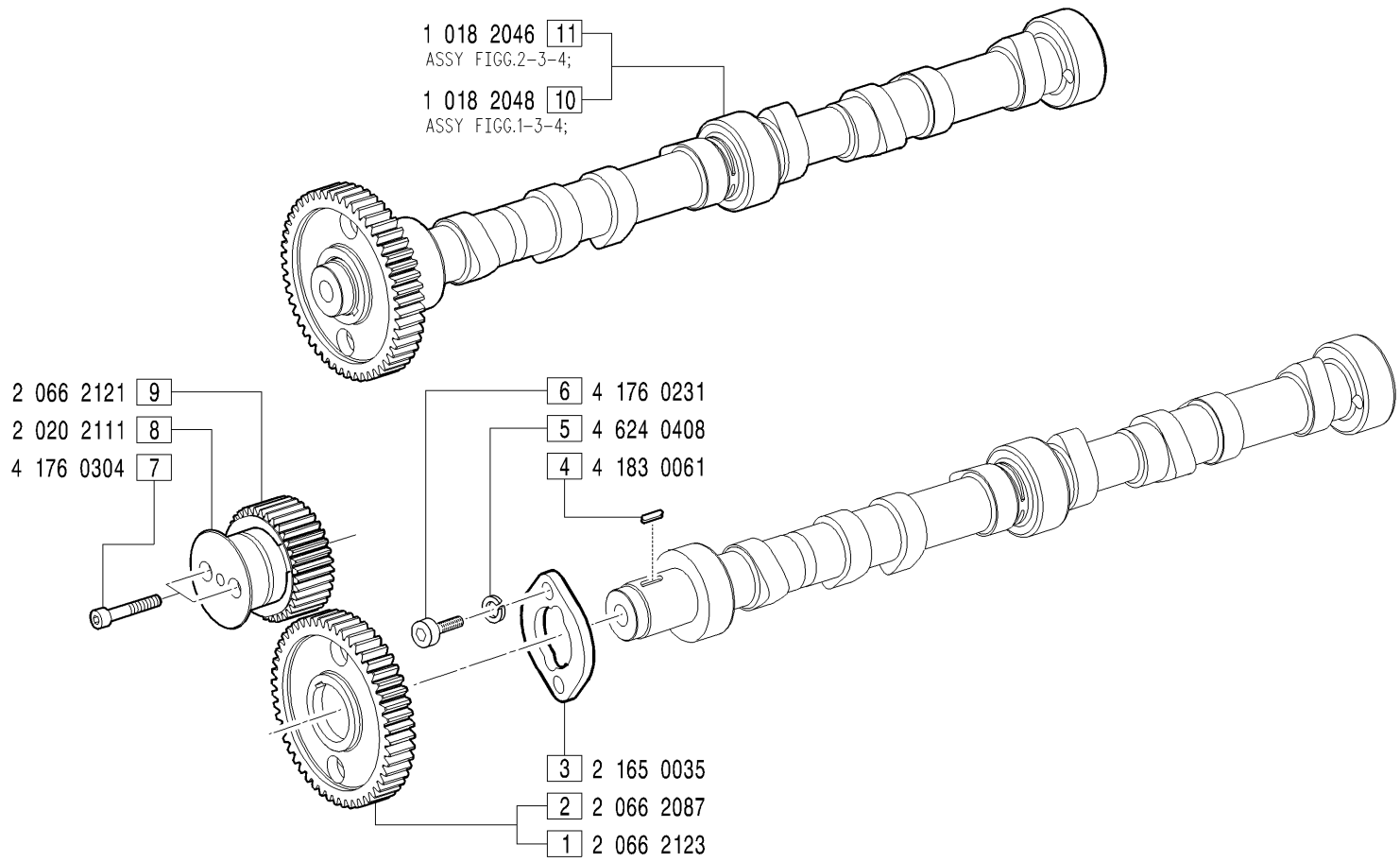

GRUPPI ALBERI A CAMME - *Camshaft groups*

ALC0003 : FIGG.5-6-11; **ALC0004** : FIGG.5-6-7-8-9-10;

MODIFICATIONS MODIFICHE ÄNDERUNGEN MODIFICACIÓN						
Pos. N.	Code Codice	SIMBOLS SIMBOLI △	▲	⧄	EC	Up to serial nr. Fino a matricola

Pos. N.	DESCRIPTION DESCRIZIONE	Quantity (Q.tà) 754			
1	GEAR	1			
2	GEAR	1			
3	FLANGE	1			
4	KEY	1			
5	SPRING WASHER	2			
6	SCREW	2			
7	SCREW	2			
8	IDLE GEAR PIN	1			
9	GEAR	1			
10	CAMSHAFT ASSY	1			
11	CAMSHAFT ASSY	1			