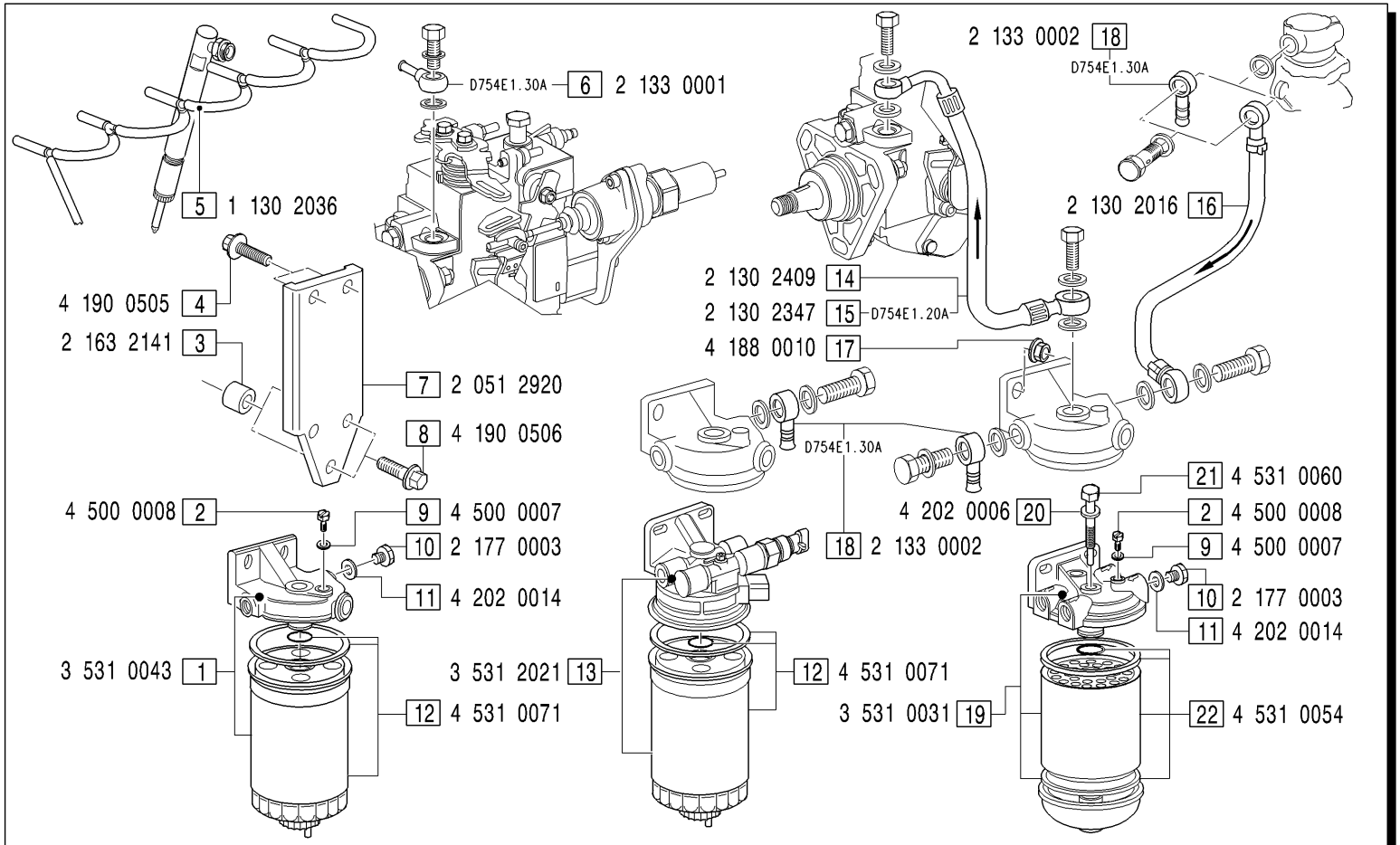

GRUPPI FILTRO NAFTA - *Fuel filter groups*

FNA0013: FIGG.1-3-4-5-7-8-14-16-17; **FNA0014**: FIGG.3-4-5-7-8-13-14-16-17; **FNA0018**: FIGG.4-5-19;

MODIFICATIONS-MODIFICHE-ÄNDERUNGEN-MODIFICACIÓN						
Pos. N.	Code Codice	SIMBOLS SIMBOLI △	▲	⧄	EC	Up to serial nr. Fino a matricola

Pos. N.	DESCRIPTION DESCRIZIONE	Quantity (Q.tà) 754				Pos. N.	DESCRIPTION DESCRIZIONE	Quantity (Q.tà) 754				Pos. N.	DESCRIPTION DESCRIZIONE	Quantity (Q.tà) 754															
1	FUEL FILTER ASSY	1				8	SCREW	2				17	NUT	2															
2	SCREW	1				9	WASHER	1				18	SHEAT (D754E1.30A)	3															
3	SPACER	2				10	PLUG	1				19	FUEL FILTER ASSY	1															
4	SCREW	2				11	WASHER	1				20	WASHER	1															
5	PIPE	1				12	FUEL FILTER ELEMENT	1				21	SCREW	1															
6	SHEAT (D754E1.30A)	1				13	FUEL FILTER ASSY	1				22	FUEL FILTER ELEMENT	1															
7	BRACKET	1				14	PIPE	1																					
						15	PIPE (D754E1.20A)	1																					
						16	PIPE	1																					