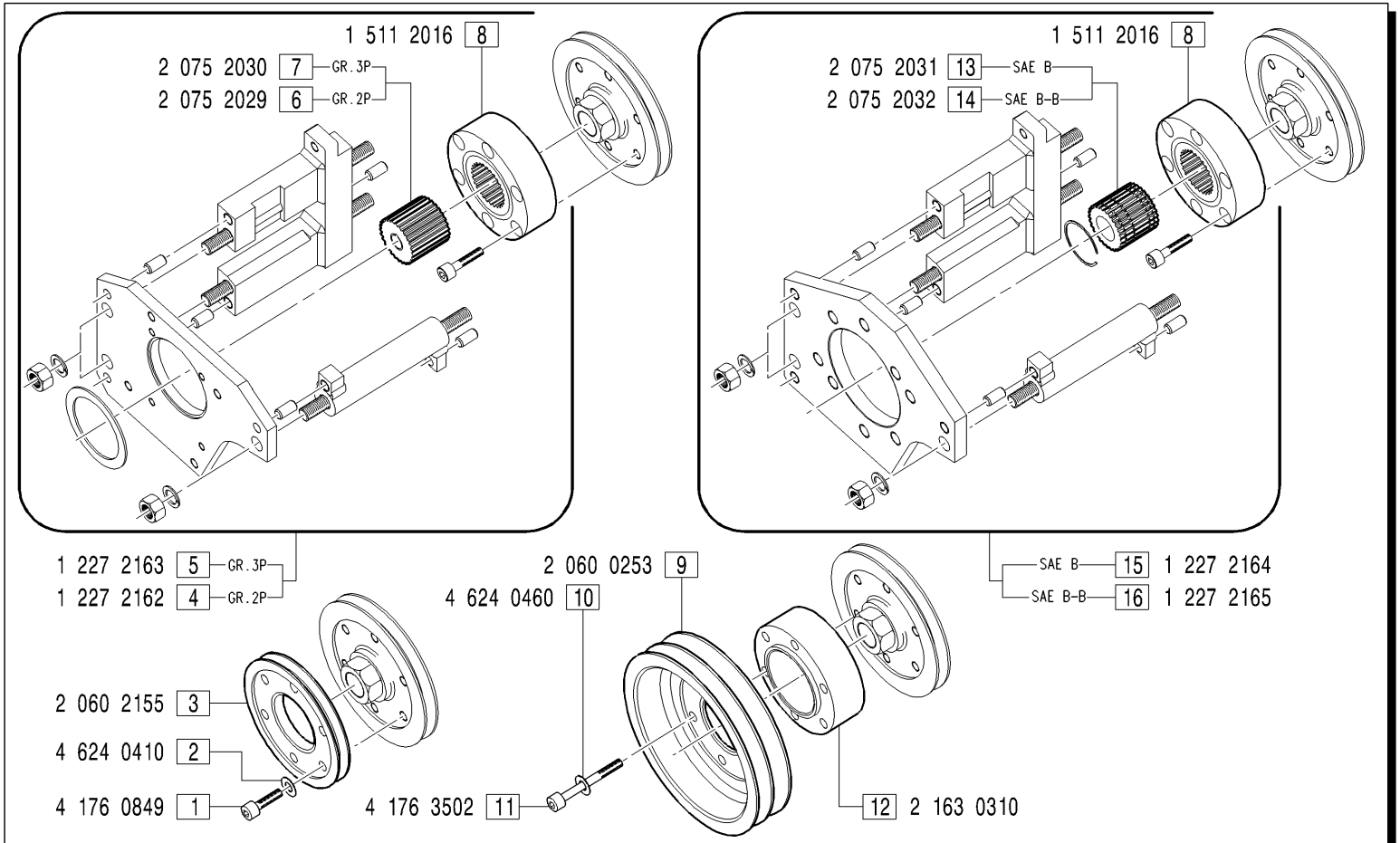

GRUPPI PREDISPOSIZIONI ANTERIORI IN ASSE POMPE IDRAULICHE - *Side-end P.t.O.'s groups*

PAC0001: FIG.4; **PAC0002**: FIG.5; **PAC0003**: FIG.15; **PAC0004:** FIG.16; **PAC0005**: FIGG.1-2-3; **PAC0006**: FIGG.9-10-11-12;

MODIFICATIONS-MODIFICHE-ÄNDERUNGEN-MODIFICACIÓN						
Pos. N.	Code Codice	SIMBOLS SIMBOLI △	▲	⧄	EC	Up to serial nr. Fino a matricola

Pos. N.	DESCRIPTION DESCRIZIONE	Quantity (Q.tà)				Pos. N.	DESCRIPTION DESCRIZIONE	Quantity (Q.tà)																			
1	SCREW	6				8	FLEXIBLE COUPLING	1																			
2	SPRING WASHER	6				9	PULLEY	1																			
3	PULLEY	1				10	SPRING WASHER	6																			
4	GR.2P HYDR.PUMP AXIAL	1				11	SCREW	6																			
5	GR.3P HYDR.PUMP AXIAL	1				12	SPACER	1																			
6	SPINLED HUB	1				13	SPINLED HUB	1																			
7	SPINLED HUB	1				14	SPINLED HUB	1																			
						15	SAE B HYDR.PUMP AXIAL	1																			
						16	SAE B-B HYDR.PUMP AXIAL	1																			