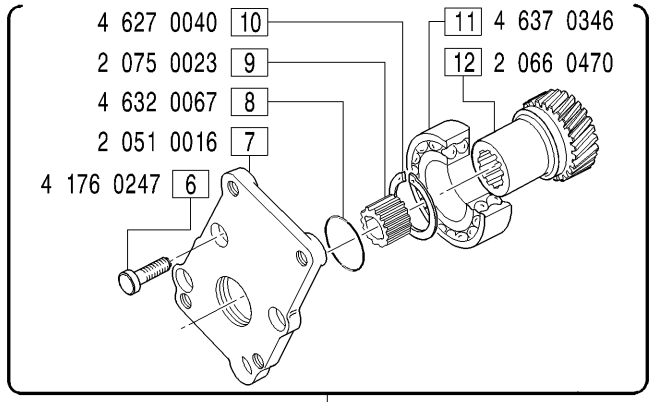

5 1 227 0501

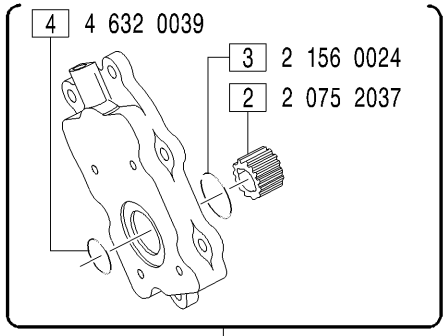

1 1 227 2119

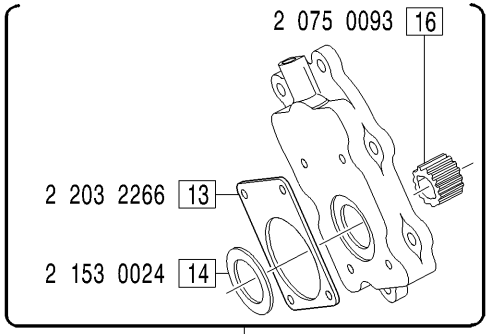

15 1 227 2120

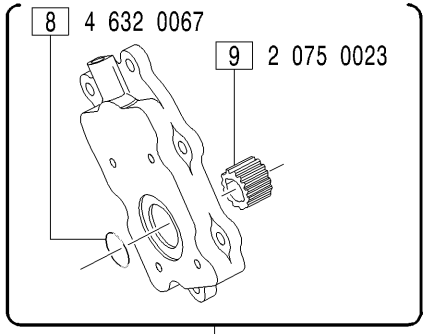

26 1 227 2117

GRUPPI PREDISPOSIZIONI ANTERIORI E POSTERIORI - *Front/rear end P.t.O.'s groups*

PAL0001-PAL0002-PAL0003-PAL0015 : FIG.5; **PAL0004** : FIG.1; **PAL0005** : FIG.15; **PAL0006** : FIG.26;

MODIFICATIONS-MODIFICHE-ÄNDERUNGEN-MODIFICACIÓN						
Pos. N.	Code Codice	SIMBOLS SIMBOLI △	▲	⧄	EC	Up to serial nr. Fino a matricola

Pos. N.	DESCRIPTION DESCRIZIONE	Quantity (Q.tà) 754				Pos. N.	DESCRIPTION DESCRIZIONE	Quantity (Q.tà)				Pos. N.	DESCRIPTION DESCRIZIONE	Quantity (Q.tà)									
1	ADAPTER ASSY	1				8	O RING	1				26	ADAPTER ASSY	1									
2	HUB	1				9	HUB	1															
3	RING	1				10	SEEGER	1															
4	O RING	1				11	BEARING	1															
5	ADAPTER ASSY	1				12	GEAR	1															
6	SCREW	4				13	GASKET	1															
7	COVER	1				14	RING	1															
						15	ADAPTER ASSY	1															
						16	HUB	1															