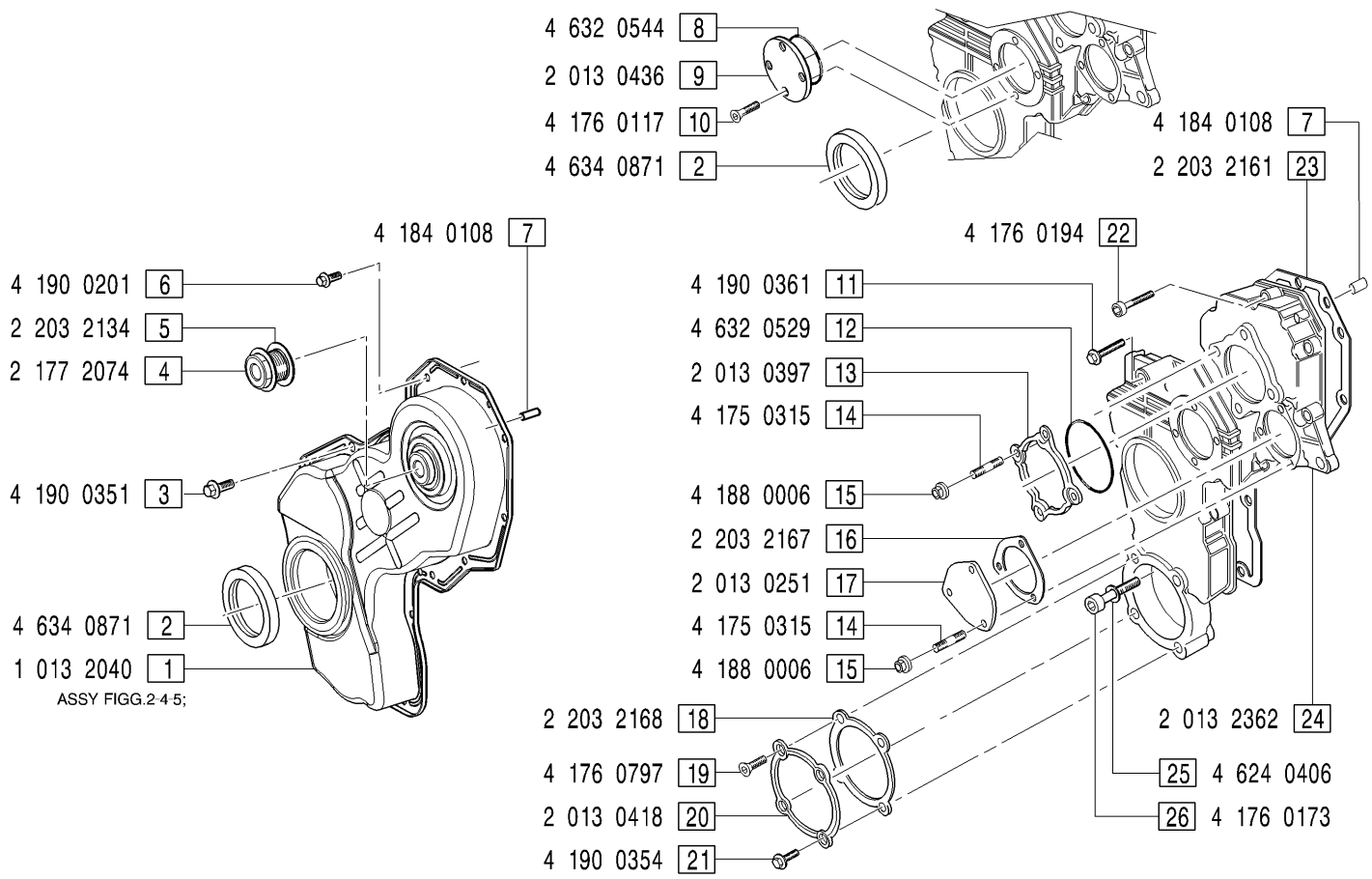

GRUPPI COPERCHI ANTERIORI - *Gear covers groups*

COD0002: FIGG.1-3-6-7; **COD0022**: FIGG.2-7-8-9-10-11-12-13-14-15-16-17-18-19-20-21-22-23-24-25-26;

MODIFICATIONS-MODIFICHE-ÄNDERUNGEN-MODIFICACIÓN						
Pos. N.	Code Codice	SIMBOLS SIMBOLI △	▲	⧄	EC	Up to serial nr. Fino a matricola

Pos. N.	DESCRIPTION DESCRIZIONE	Quantity (Q.tà) 754				Pos. N.	DESCRIPTION DESCRIZIONE	Quantity (Q.tà)				Pos. N.	DESCRIPTION DESCRIZIONE	Quantity (Q.tà)				Pos. N.	DESCRIPTION DESCRIZIONE	Quantity (Q.tà)			
1	FRONT COVER ASSY	1				8	O RING	1				17	COVER PLATE	1				26	SCREW	1			
2	FRONT SEAL RING	1				9	COVER	1				18	GASKET	1									
3	SCREW	1				10	SCREW	4				19	SCREW	1									
4	PLUG	1				11	SCREW	1				20	COVER	1									
5	GASKET	1				12	O RING	1				21	SCREW	3									
6	SCREW	13				13	GASKET	1				22	SCREW	12									
7	DOWEL	2				14	STUD	7				23	GASKET	1									
						15	NUT	7				24	FRONT COVER	1									
						16	GASKET	1				25	SPRING WASHER	1									