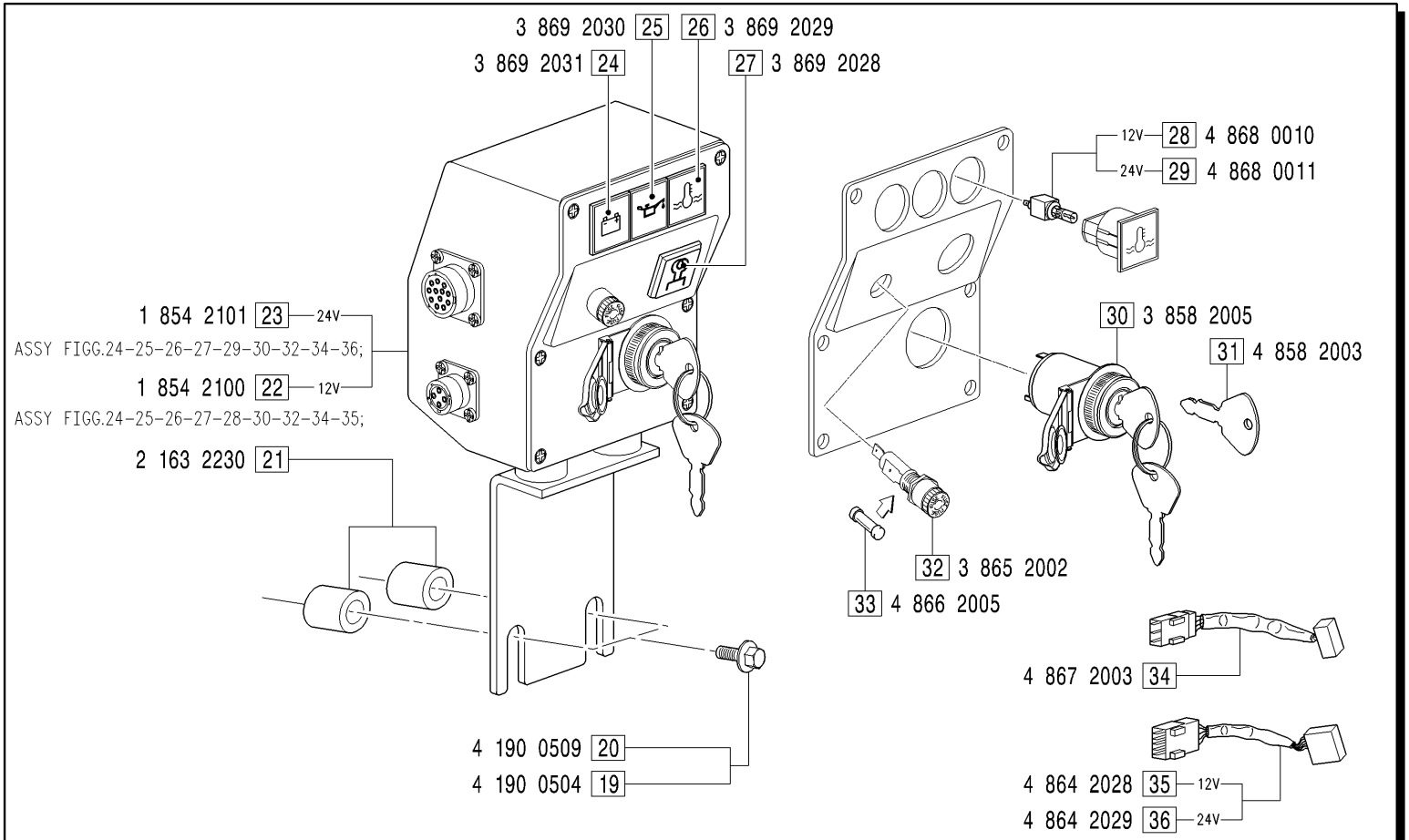

GRUPPI CABLAGGIO E CRUSCOTTO - *Dashboard and wiring harness groups*

CAB0003: FIGG.5-8-14; **CAB0004**: FIGG.6-8-14; **CAB0005**: FIGG.4-7-14; **CAB0006**: FIGG.2-3; **CAB0007**: FIG.4; **CAB0008**: FIG.5; **CAB0009**: FIG.6;
CRU0008: FIGG.5-8-19-22; **CRU0009**: FIGG.5-8-19-23; **CRU0010**: FIGG.6-8-20-21-22; **CRU0011**: FIGG.6-8-20-21-23;
CRU0012: FIGG.4-7-19-22; **CRU0013**: FIGG.4-7-19-23; **CRU0014**: FIGG.4-22; **CRU0015**: FIGG.4-23;
CRU0016: FIGG.5-22; **CRU0017**: FIGG.5-23; **CRU0018**: FIGG.6-22; **CRU0019**: FIGG.6-23;

MODIFICATIONS-MODIFICHE-ÄNDERUNGEN-MODIFICACIÓN						
Pos. N.	Code Codice	SIMBOLS SIMBOLI △	▲	⧄	EC	Up to serial nr. Fino a matricola

Pos. N.	DESCRIPTION DESCRIZIONE	Quantity (Q.tà) 703	704	706
35	TIMER RELAY 12V	1	1	1
36	TIMER RELAY 24V	1	1	1