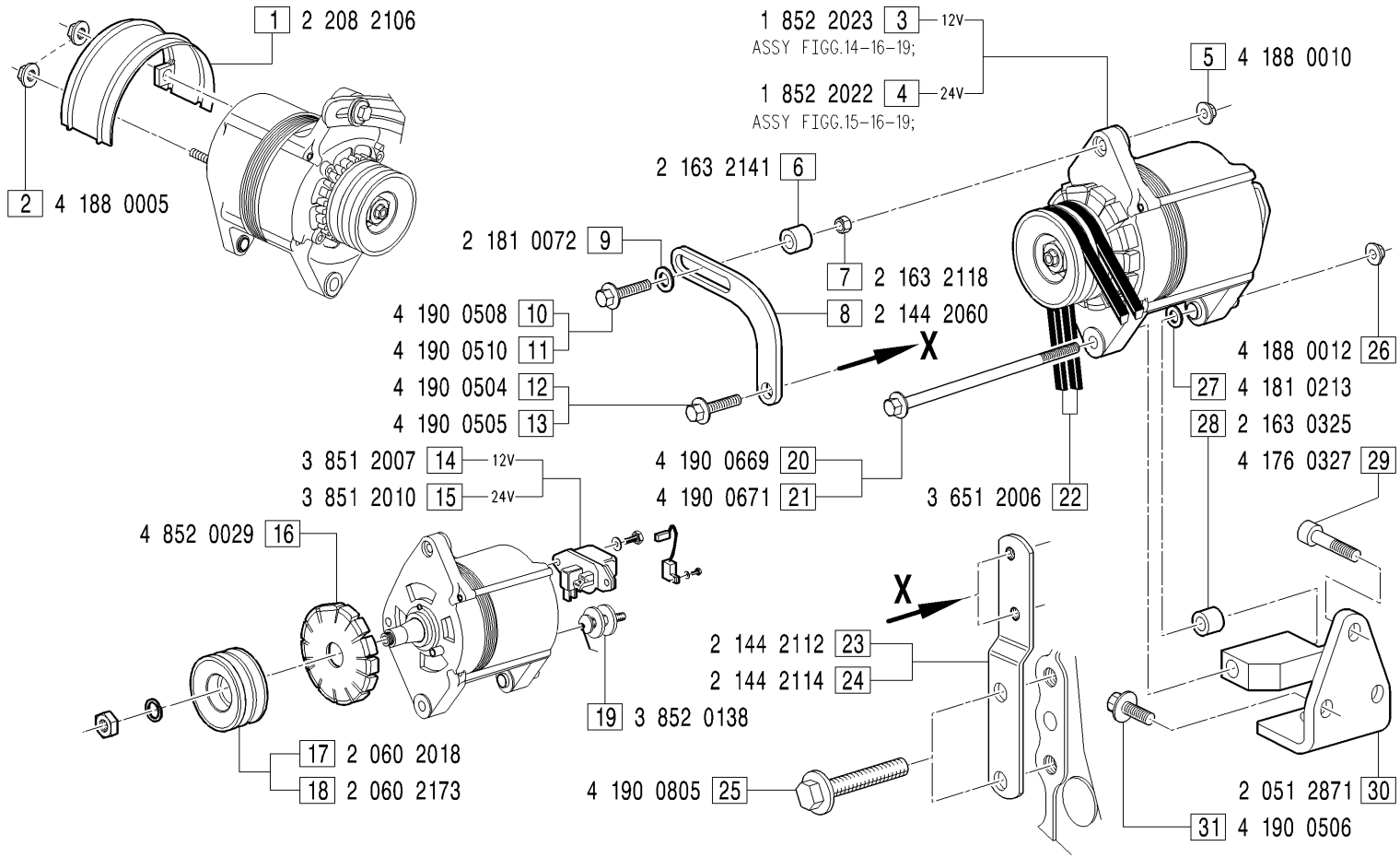

GRUPPI APPLICAZIONE ALTERNATORE - *Alternator application groups*

APA0040: FIGG.1-2-3-5-7-8-9-10-13-17-20-22-24-25-26-27;

APA0041 : FIGG.1-2-4-5-6-7-8-9-11-13-17-20-22-24-25-26;

APA0062: FIGG.8-12-18-21-23-25-26-27-28-29-30-31;

MODIFICATIONS-MODIFICHE-ÄNDERUNGEN-MODIFICACIÓN

Pos. N.	Code Codice	SIMBOLS SIMBOLI △	▲	⧄	EC	Up to serial nr. Fino a matricola

Pos. N.	DESCRIPTION DESCRIZIONE	Quantity (Q.tà) 703	704	706		Pos. N.	DESCRIPTION DESCRIZIONE					Pos. N.	DESCRIPTION DESCRIZIONE					Pos. N.	DESCRIPTION DESCRIZIONE				
1	PROTECTION ALTERNATOR			1		8	TIE ROD			1		17	PULLEY			1		26	NUT			1	
2	NUT			2		9	WASHER			1		18	PULLEY			1		27	WASHER			1	
3	ALTERNATOR ASSY 12V			1		10	SCREW			1		19	KIT APPL.CLAMP			1		28	SPACER			1	
4	ALTERNATOR ASSY 24V			1		11	SCREW			1		20	SCREW			1		29	SCREW			1	
5	NUT			1		12	SCREW			1		21	SCREW			1		30	ALTERNATOR SUPPORT			1	
6	SPACER			1		13	SCREW			1		22	BELT			1		31	SCREW			2	
7	SPACER			1		14	REGULATOR 12V			1		23	TIE ROD			1							
						15	REGULATOR 24V			1		24	TIE ROD			1							
						16	FAN			1		25	SCREW			2							