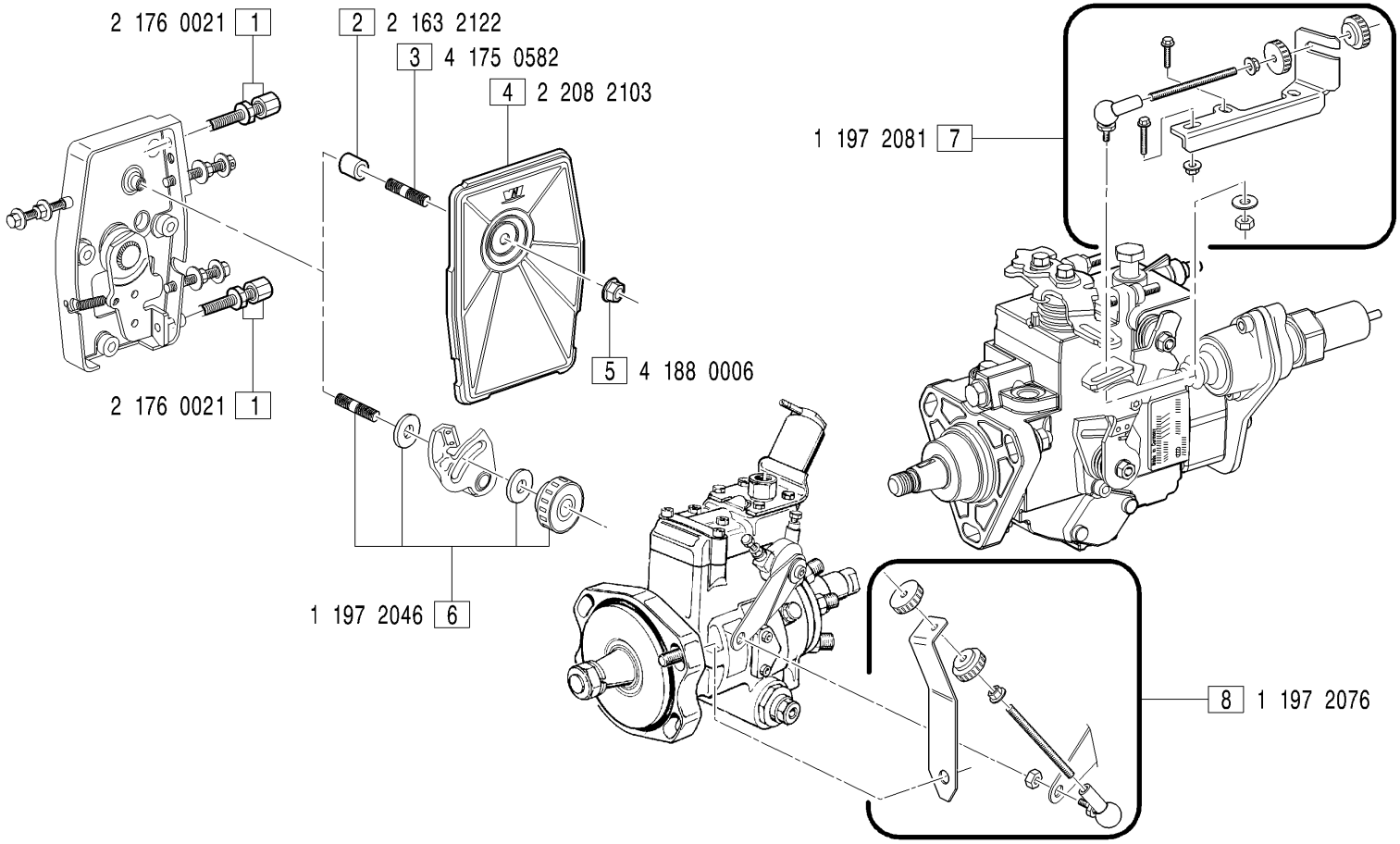

GRUPPI PROTEZIONE REGOLATORE E COMANDO ACCELERATORE - *Governor protection kit and accelerator control groups*

CAC0001: FIG.7; **CAC0002**: FIGG.1-2-3-4-5;

CAC0003: FIGG.1-6; **CAC0004**: FIG.8;

MODIFICATIONS MODIFICHE ÄNDERUNGEN MODIFICACIÓN						
Pos. N.	Code Codice	SIMBOLS SIMBOLI △	▲	⧄	EC	Up to serial nr. Fino a matricola

Pos. N.	DESCRIPTION DESCRIZIONE	Quantity (Q.tà) 703	704	706	
1	SET SCREW	2			
2	SPACER	1			
3	STUD	1			
4	COVER GUARD	1			
5	NUT	1			
6	ACCELERATOR CONTROL	1			
7	ACCELERATOR CONTROL		1	1	
8	ACCELERATOR CONTROL		1	1	