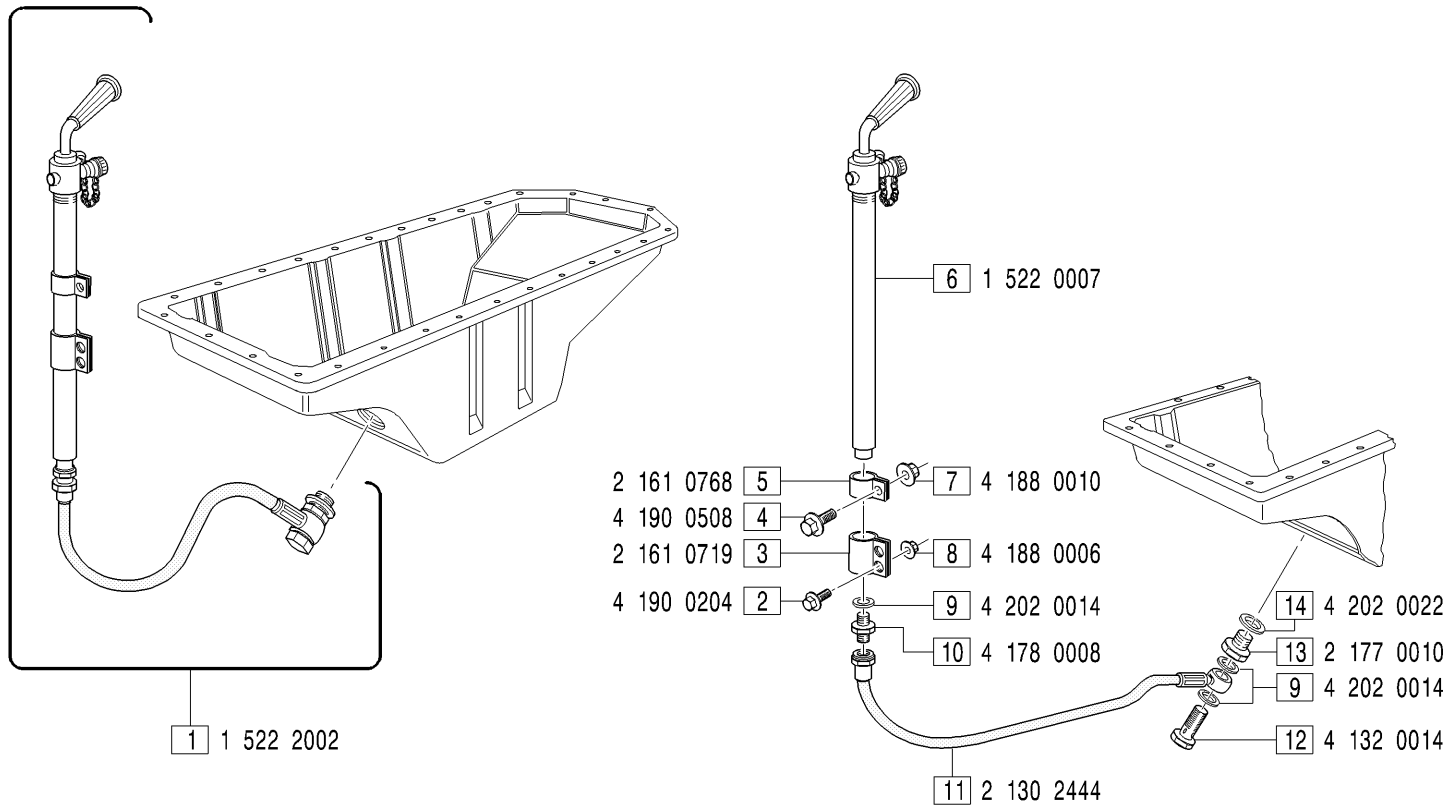

GRUPPO POMPA ESTRAZIONE OLIO - *Oil scavange pump group*

PEO0001: FIG.1;

MODIFICATIONS-MODIFICHE-ÄNDERUNGEN-MODIFICACIÓN						
Pos. N.	Code Codice	SIMBOLS SIMBOLI △	▲	⧄	EC	Up to serial nr. Fino a matricola

Pos. N.	DESCRIPTION DESCRIZIONE	Quantity (Q.tà) 703	704	706		Pos. N.	DESCRIPTION DESCRIZIONE	703	704
1	SCAVANGE OIL PUMP	1	1			8	NUT	2	2
2	SCREW	2	2			9	WASHER	3	3
3	CLAMP	1	1			10	UNION	1	1
4	SCREW	1	1			11	PIPE	1	1
5	CLAMP	1	1			12	UNION	1	1
6	PUMP	1	1			13	PLUG	1	1
7	NUT	1	1			14	WASHER	1	1