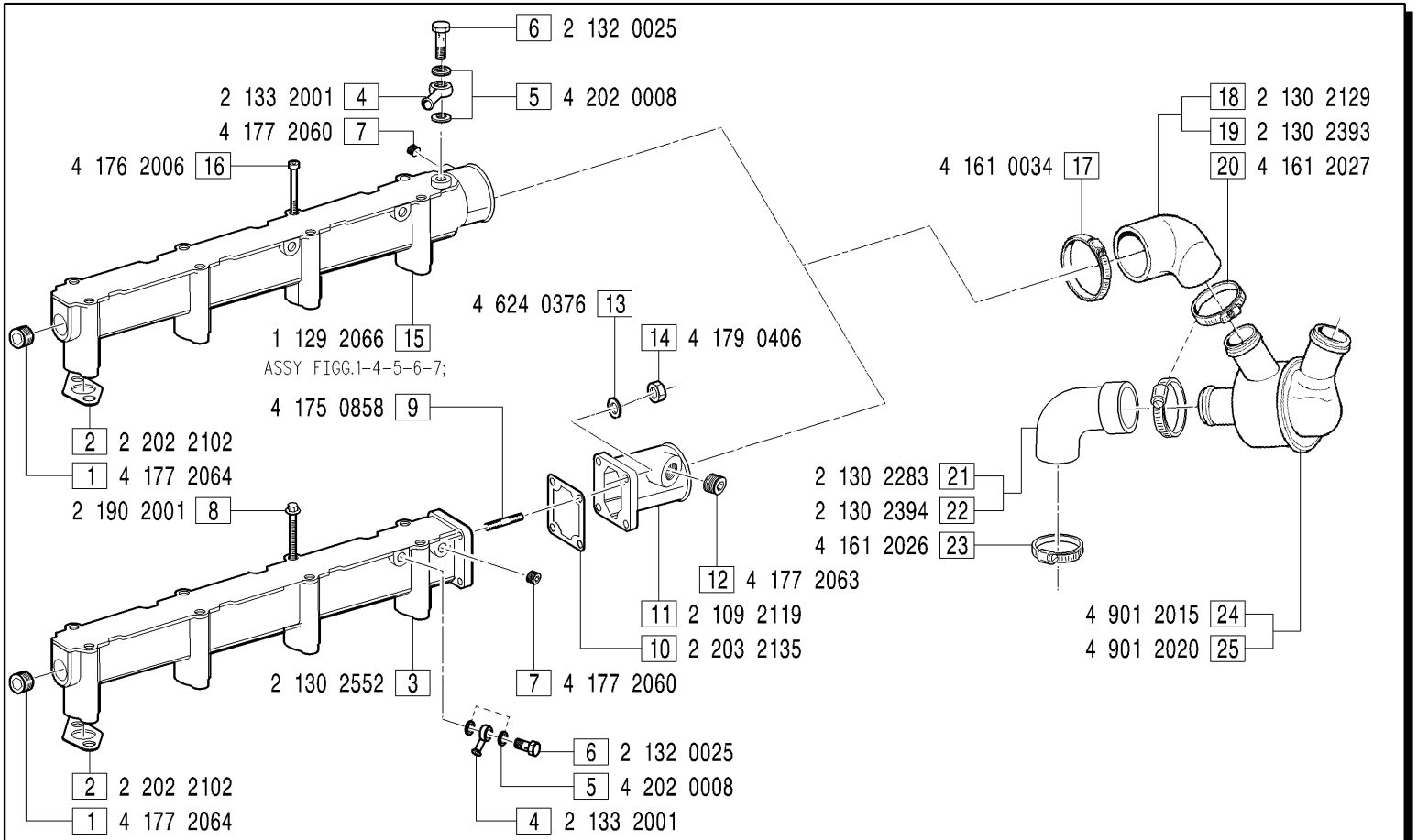

GRUPPI VALVOLA TERMOSTATICA - *Thermostatic valve groups*

VTE0014: FIGG.2-15-16-17-19-20-21-23-25;

VTE0022: FIGG.1-2-3-4-5-6-7-8-9-10-11-12-13-14-17-18-20-22-23-24;

MODIFICATIONS MODIFICHE ÄNDERUNGEN MODIFICACIÓN						
Pos. N.	Code Codice	SIMBOLS SIMBOLI △	▲	⧄	EC	Up to serial nr. Fino a matricola

Pos. N.	DESCRIPTION DESCRIZIONE	Quantity (Q.tà) 703	704	706		Pos. N.	DESCRIPTION DESCRIZIONE		703	704	706		Pos. N.	DESCRIPTION DESCRIZIONE		703	704	706	
1	PLUG		1			8	SCREW		8				17	CLAMP		1			
2	GASKET		4			9	STUD		4				18	SHEAT		1			
3	WATER MANIFOLD		1			10	GASKET		1				19	SHEAT		1			
4	SHEAT		1			11	SHEAT		1				20	CLAMP		2			
5	GASKET		2			12	PLUG		1				22	SHEAT		1			
6	UNION SCREW		1			13	WASHER		4				23	CLAMP		1			
7	PLUG		1			14	NUT		4				24	THERMOSTATIC VALVE		1			
						15	WATER MANIFOLD ASSY		1				25	THERMOSTATIC VALVE		1			
						16	SCREW		8										