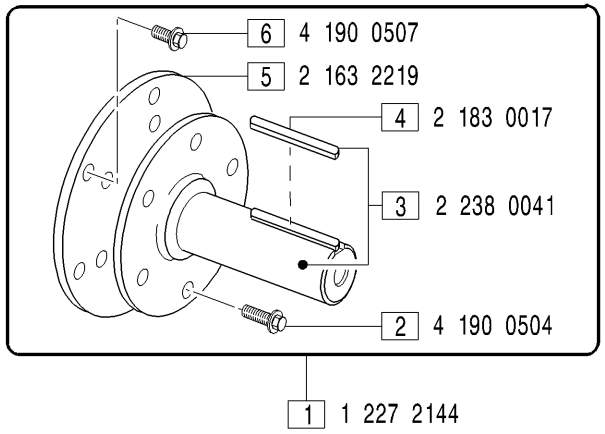

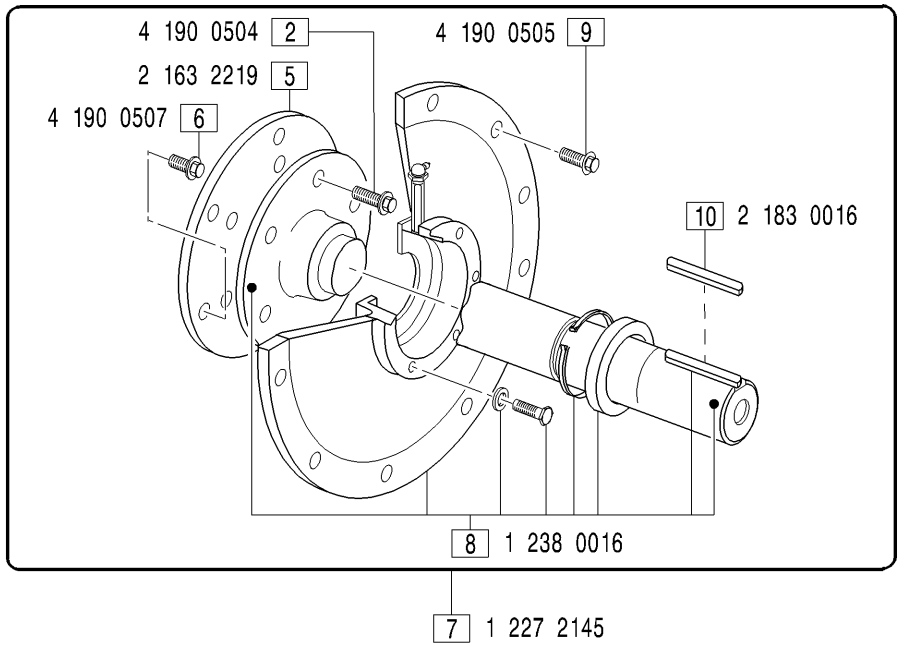

GRUPPI CONTRALBERO - *Stubshaft groups*

CON0003: FIG.1; **CON0004**: FIG.7;

MODIFICATIONS MODIFICHE ÄNDERUNGEN MODIFICACIÓN						
Pos. N.	Code Codice	SIMBOLS SIMBOLI △	▲	⧄	EC	Up to serial nr. Fino a matricola

Pos. N.	DESCRIPTION DESCRIZIONE	Quantity (Q.tà) 703	704	706
1	ADAPTOR ASSY	1	1	1
2	SCREW	6	6	6
3	STUBSHAFT ASSY	1	1	1
4	KEY	1	1	1
5	SPACING	1	1	1
6	SCREW	6	6	6
7	ADAPTOR ASSY	1	1	1
8	STUBSHAFT ASSY	1	1	1
9	SCREW	12	12	12
10	KEY	1	1	1