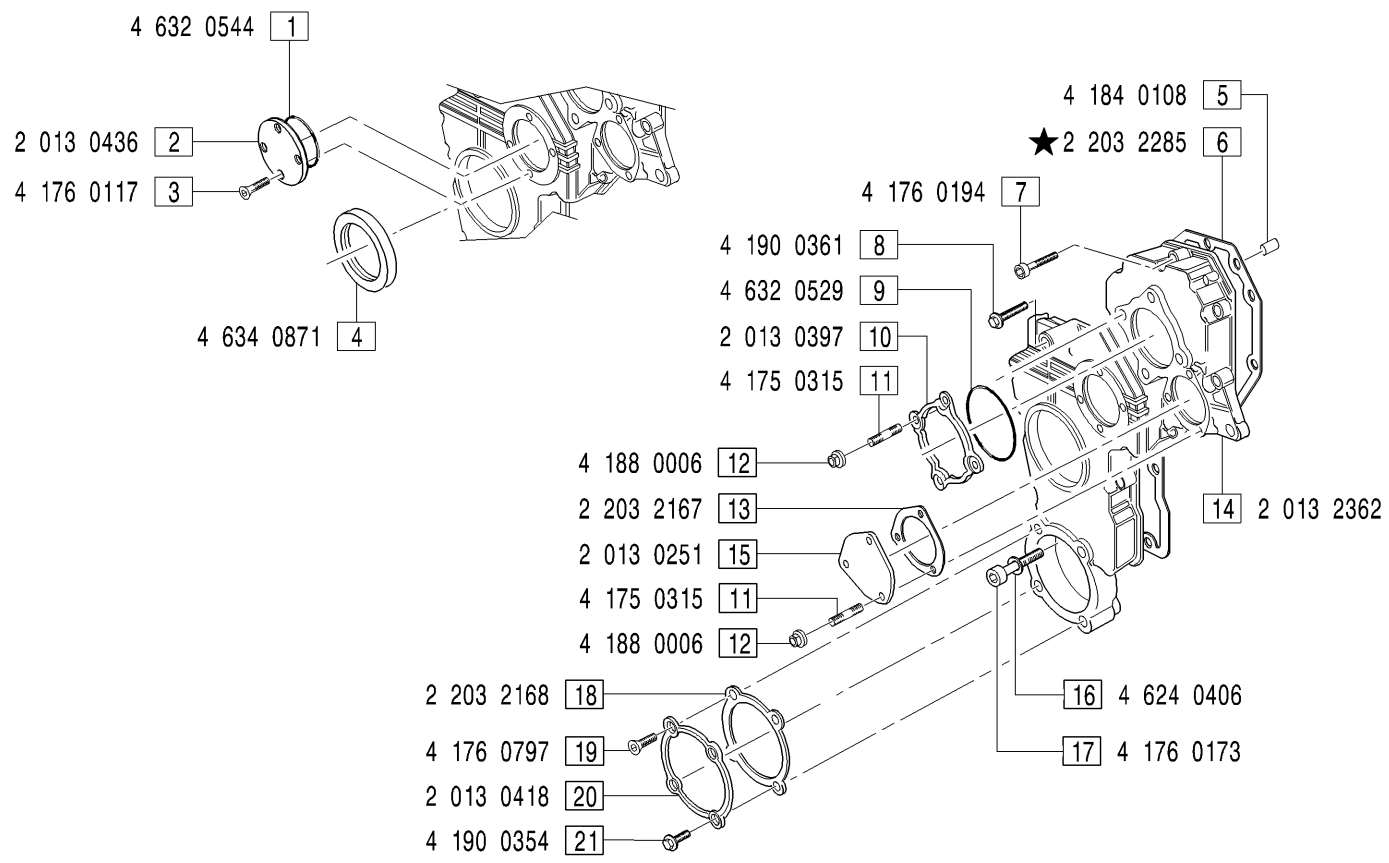

GRUPPI COPERCHIO ANTERIORE - *Front cover groups*

COD0022: FIGG.1-2-3-4-5-6-7-8-9-10-11-12-13-14-15-16-17-18-19-20-21;

MODIFICATIONS-MODIFICHE-ÄNDERUNGEN-MODIFICACIÓN						
Pos. N.	Code Codice	SIMBOLS SIMBOLI △	▲	⧄	EC	Up to serial nr. Fino a matricola
6	2 203 2161	X		X		

Pos. N.	DESCRIPTION DESCRIZIONE	Quantity (Q.tà) 703	704	706		Pos. N.	DESCRIPTION DESCRIZIONE		703	704	706		Pos. N.	DESCRIPTION DESCRIZIONE		703	704	706	
1	O RING		1	1		8	SCREW		1	1			17	SCREW		1	1		
2	COVER PLATE		1	1		9	O RING		1	1			18	GASKET		1	1		
3	SCREW		4	4		10	COVER		1	1			19	SCREW		1	1		
4	FRONT SEAL RING		1	1		11	STUD		7	7			20	COVER		1	1		
5	DOWEL		2	2		12	NUT		7	7			21	SCREW		3	3		
6	GASKET		1	1		13	GASKET		1	1									
7	SCREW		12	12		14	FRONT COVER		1	1									
						15	COVER PLATE		1	1									
						16	SPRING WASHER		1	1									