Gruppo base - *Common items*

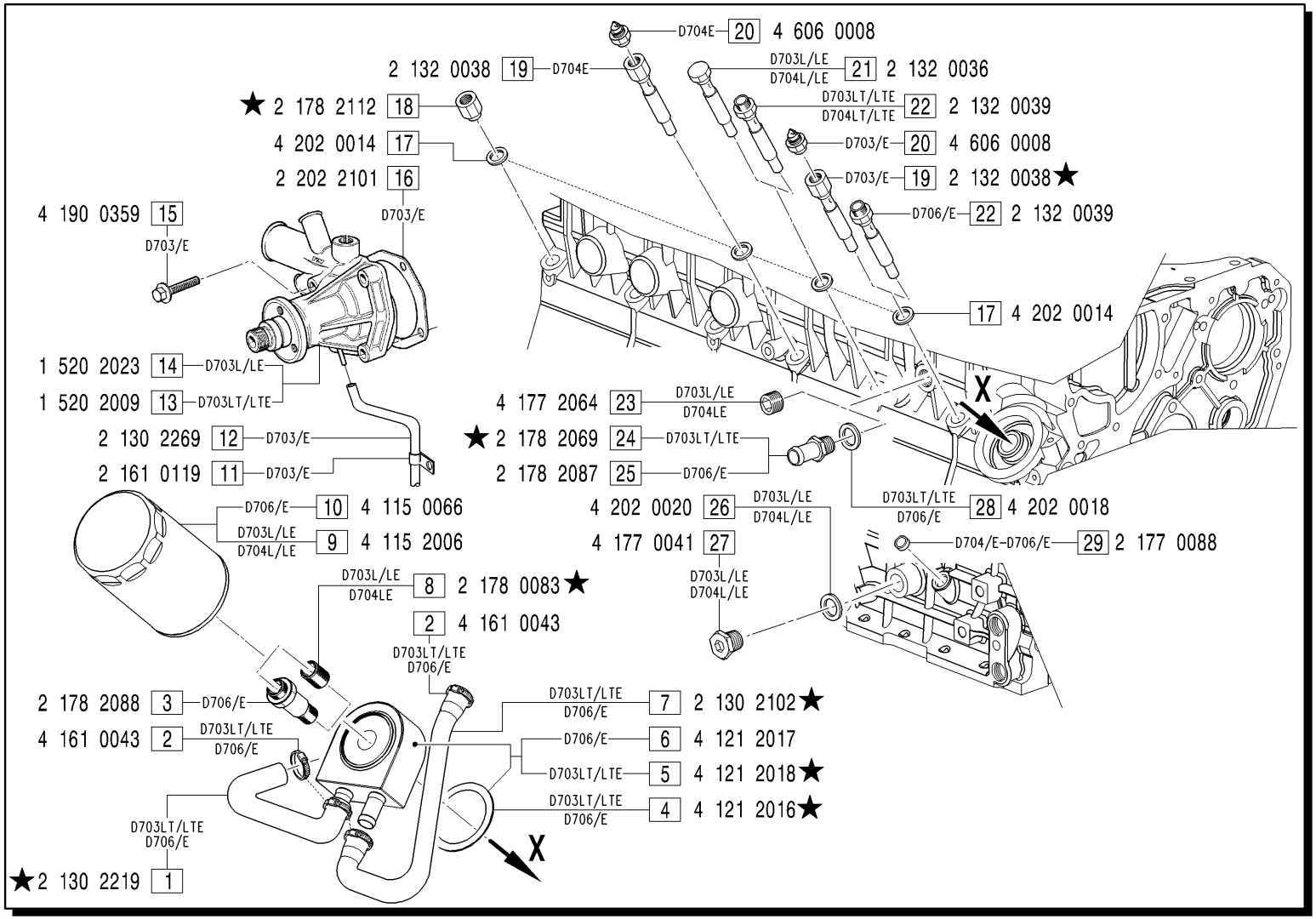

MODIFICATIONS MODIFICHE ÄNDERUNGEN MODIFICACIÓN						
Pos. N.	Code Codice	SIMBOLS SIMBOLI △	▲	⧄	EC	Up to serial nr. Fino a matricola
1	2 130 2426		X			28B - 01635 29B - 02641
1	2 130 2219		X			21B - 03618
4	4 121 2016		X			
5	4 121 2018		X			28B - 01635
7	2 130 2102		X			21B - 03618
8	2 178 2034		X			
18	2 178 2131		X			28B 29B - 02641
19	2 132 0036		X			21B 22B - 03028 27B - 01533
24	2 178 2137		X			29B - 02641

Pos. N.	DESCRIPTION DESCRIZIONE	Quantity (Q.tà) 703	704	706		Pos. N.	DESCRIPTION DESCRIZIONE	703	704	706		Pos. N.	DESCRIPTION DESCRIZIONE	703	704	706		Pos. N.	DESCRIPTION DESCRIZIONE	703	704	706	
1	PIPE	1		1		8	UNION	1	1			17	GASKET (D704L/LT)		3			25	UNION			1	
2	CLAMP	4		4		9	OIL FILTER	1	1			17	GASKET	3	4	2		26	GASKET	1	1		
3	UNION			1		10	OIL FILTER			1		18	UNION	1	1	1		27	PLUG	1	1		
4	GASKET	1		1		11	CLAMP	1				19	ADAPTOR BOLT	1	1			28	GASKET	1		1	
5	OIL COOLER	1				12	PIPE	1				20	OIL PRESSURE TRASMITTER	1	1			29	PLUG		1	1	
6	OIL COOLER			1		13	WATER PUMP	1				21	ADAPTOR BOLT	1	1								
7	PIPE	1		1		14	WATER PUMP	1				22	ADAPTOR BOLT	1	1	1							
						15	SCREW	4				23	PLUG	1	1								
						16	GASKET	1				24	UNION	1									