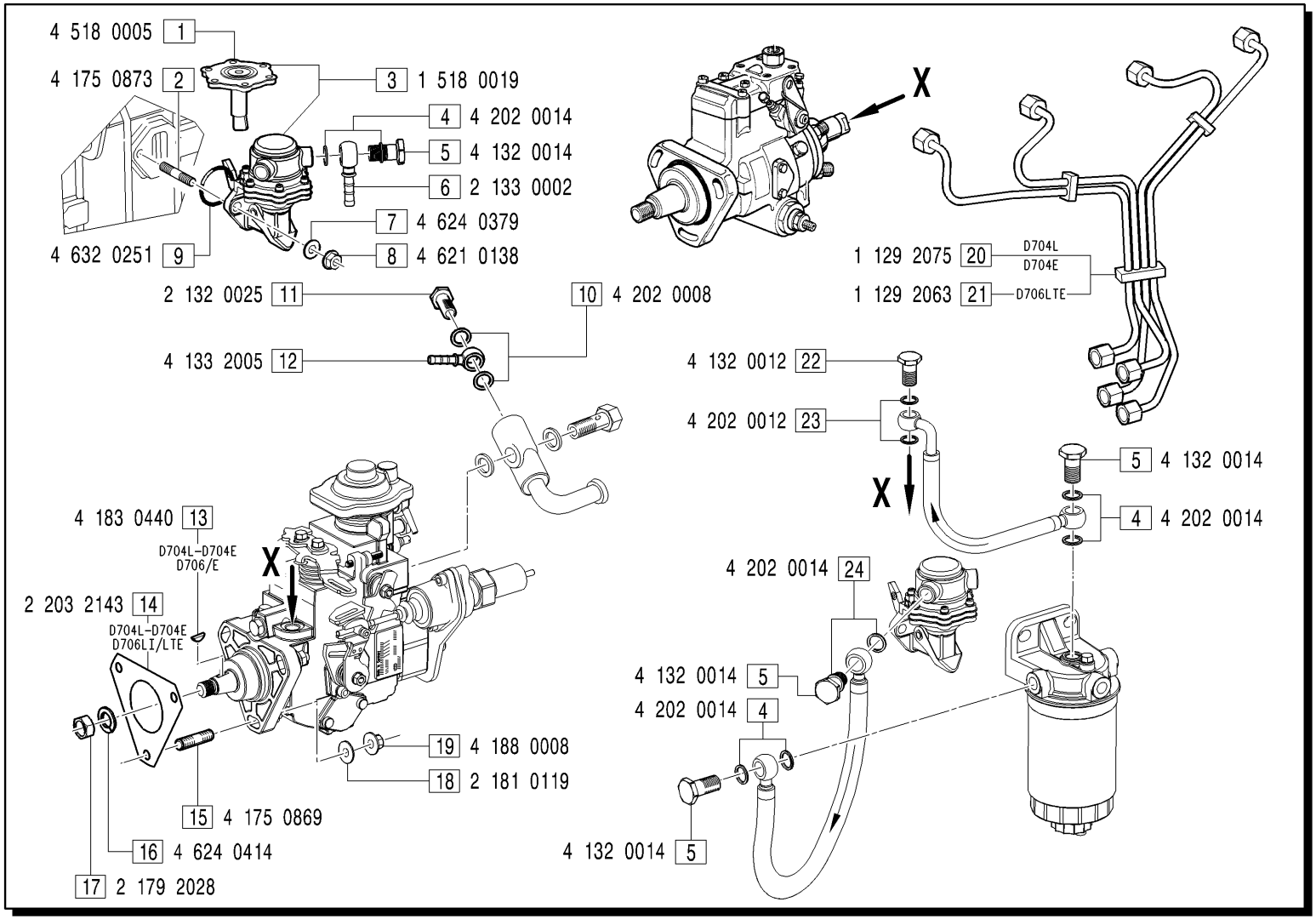

MODIFICATIONS MODIFICHE ÄNDERUNGEN MODIFICACIÓN						
Pos. N.	Code Codice	SIMBOLS SIMBOLI △	▲	⧄	EC	Up to serial nr. Fino a matricola

Pos. N.	DESCRIPTION DESCRIZIONE	Quantity (Q.tà) 703	704	706		Pos. N.	DESCRIPTION DESCRIZIONE	703	704	706		Pos. N.	DESCRIPTION DESCRIZIONE	703	704	706	
1	DIAPHAGRAM		1	1		8	NUT		2	2		17	NUT		1	1	
2	STUD		2	2		9	O RING		1	1		18	FLAT WASHER		3	3	
3	FUEL FEDING PUMP ASSY		1	1		10	GASKET		2	2		19	NUT		3	3	
4	GASKET		8	8		11	UNION SCREW		1	1		20	LINES SET		1		
5	UNION SCREW		4	4		12	SHEAT		1	1		21	LINES SET			1	
6	SHEAT		1	1		13	KEY		1	1		22	UNION SCREW		1	1	
7	WASHER		2	2		14	GASKET		1	1		23	GASKET		2	2	
						15	STUD		3	3							
						16	SPRING WASHER		1	1							